(E) MANUAL KIT VIDEO LOFT-COMPACT ADS

(EN) LOFT-COMPACT ADS VIDEO KIT MANUAL

(F) MANUEL DU KIT LOFT-COMPACT ADS

(D) HANDBUCH LOFT-COMPACT ADS VIDEO-SET

(P) MANUAL KIT VIDEO LOFT-COMPACT ADS

E «KIT VIDEO LOFT COMPACT ADS»
EN «LOFT COMPACT ADS VIDEO KIT MANUAL»
F «MANUEL DU KIT LOFT COMPACT ADS»
D «HANDBUCH DIGITAL VIDEO-SET»
P «MANUAL KIT VIDEO LOFT COMPACT ADS»

- Kit 1 Línea - Kit 1 Way - Kit 1 Ligne - Einfamilienhaus-Set - Kit 1 Linha

Cod. 97248 V09_06

INDICE - INDEX - SOMMAIRE

E SECCION I - MANUAL DEL INSTALADOR 5
Instalación del Alimentador 6
Instalación de la placa de calle 6
Ajustes finales de placa 7
Instalación del monitor 8
Programación del monitor 9
Esquemas de cableado 10
Características Técnicas 12
Anexo 15
Tabla de incidencias y soluciones 16

SECCION II - MANUAL DE USUARIO 21
Controles 22
Funcionamiento 23

EN SECTION I - INSTALLER'S MANUAL 5
Power Supply installation 6
Outdoor Panel installation 6
Panel adjustment 7
Monitor Installation 8
Monitor programming 9
Wiring diagrams 10
Technical Features 12
Attachment 15
Events and solutions table 16

SECTION II - USER'S MANUAL 21
Controls 22
Operation 23

F SECTION I - MANUEL D'INSTALLATION 5
Installation de l'alimentation 6
Installation de la platine de rue 6
Réglages de la platine 7
Installation du moniteur 8
Programmation du moniteur 9
Schéma de câblage 10
Caractéristiques Techniques 12
Annexe 15
Tableau de dépannage 16

SECTION II - MANUEL D'UTILISATION 21
Contrôles 22
Fonctionnement 23

INHALT - INDICE

D TEIL I – INSTALLATIONSANLEITUNG 5
Installation des Netzgeräts 6
Installation der Türstation 6
Konfiguration und Einstellungen der Türstation 7
Befestigung des Monitors 8
Programmierung des Monitors 9
Verkabelungsschema 10
Technische Eigenschaften 12
Anhang 15
Ereignistabelle und Lösungen 16

TEIL II - BEDIENUNGSANLEITUNG 21
Bedienung 22
Funktionselemente 23

P SECÇÃO I - MANUAL DO INSTALADOR 5
Instalação do transformador 6
Instalação da Placa de Rua 6
Ajustes da placa 7
Instalação do Monitor 8
Programação Monitor. 9
Esquemas cablagem 10
Características Técnicas 12
Apêndice 15
Tabela de incidências e soluções 16

SECÇÃO II - MANUAL DO UTILIZADOR 21
Comandos 22
Funcionamento 23

Sección I - Manual del Instalador E

Section I - Installer's Manual EN

Section I - Manuel d'installation F

Teil I - Installationsanleitung D

Secção I - Manual do instalador P

INSTALACIÓN DEL ALIMENTADOR - POWER SUPPLY INSTALLATION - INSTALLATION DE L'ALIMENTATION - INSTALLATION DES NETZGERÄTS - INSTALAÇÃO DO TRANSFORMADOR

Instalación en carril DIN - DIN rail Installation
Installation sur rail DIN - DIN-Schiene Installation
Instalação em carril DIN

Fijación con tornillos - Fixing with screws
Fixation au moyen de vis - Befestigung mit Schrauben - Fixação com parafusos

Montaje - Assembly
Montage - Einbau
Montagem

Desmontaje - Disassembly
Démontage - Ansbau
Desmontagem

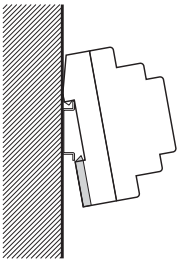

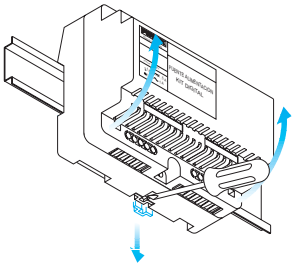

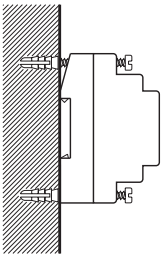

INSTALACIÓN PLACA DE CALLE - OUTDOOR PANEL INSTALLATION - INSTALLATION DE LA PLATINE DE RUE - INSTALLATION DER TÜRSTATION - INSTALAÇÃO DA PLACA DE RUA

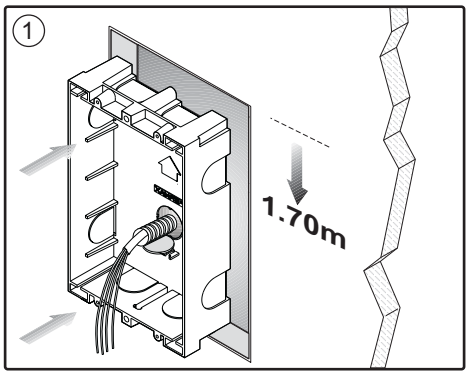

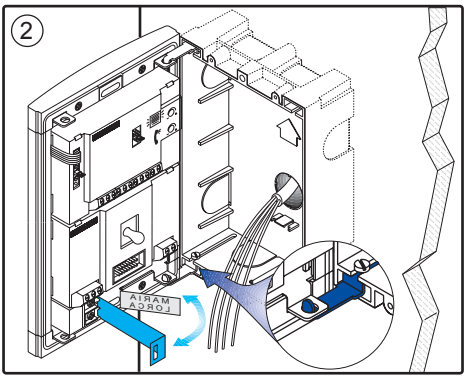

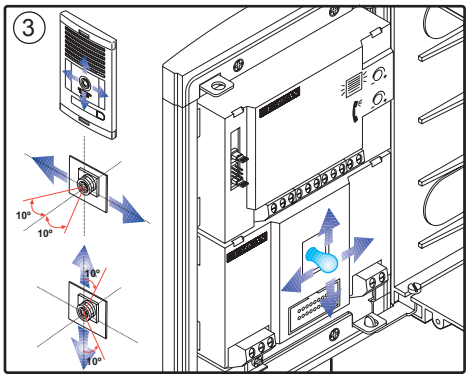

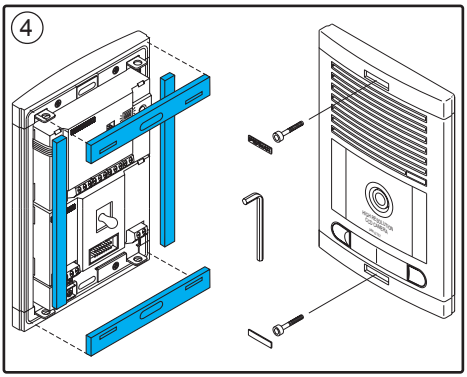

AJUSTES DE LA PLACA - PANEL ADJUSTMENT - RÉGLAGES DE LA PLATINE - EINSTELLUNGEN DER TÜRSTATION - AJUSTES DA PLACA

E
EN
F
D
P

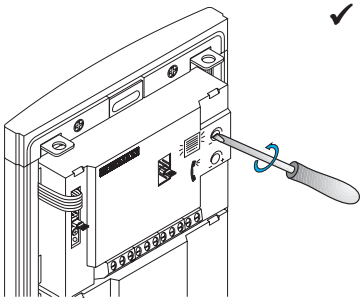

✔ - Ajuste audio
- Adjust the audio
- Réglez le volume
- Audioeinstellung
- Ajuste o áudio

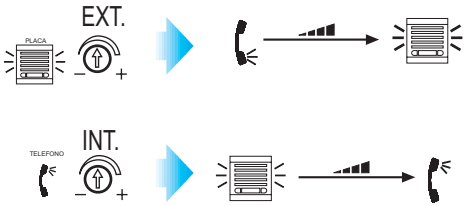

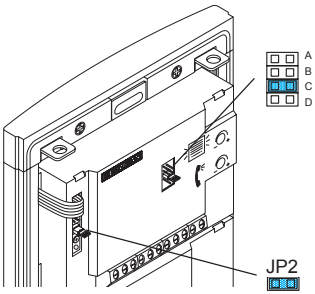

✔ - Selección del idioma del mensaje de «puerta abierta».
- Select language for «open door» message.
- Sélection de la langue du message «porte ouverte».
- Sprachwahl der Meldung «Tür offen».
- Selecção da língua da mensagem de «porta aberta».

✔ **JP2**: No quitar.
JP2: Do not remove.
JP2: Ne pas retirer.
JP2: Nicht entfernen.
JP2: Não tirar.

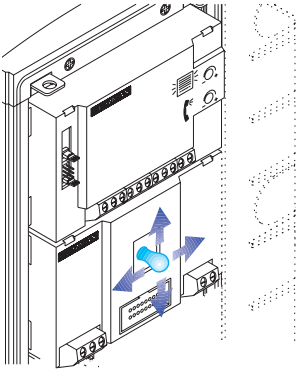

✔ - Enfoque la telecámara
- Focus the camera
- Réglez la caméra vidéo
- Richten Sie die Kamera
- Focar a telecâmara.

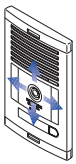

Pan&Tilt (±10º)

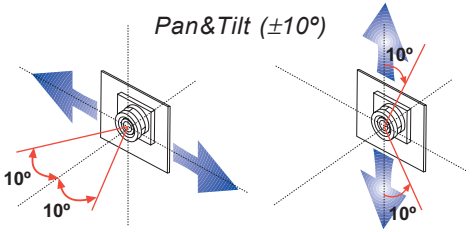

INSTALACIÓN DEL MONITOR - MONITOR INSTALLATION - INSTALLATION DU MONITEUR BEFESTIGUNG DES MONITORS - INSTALAÇÃO DO MONITOR

Montaje - Assembly - Montage - Einbau - Montagem

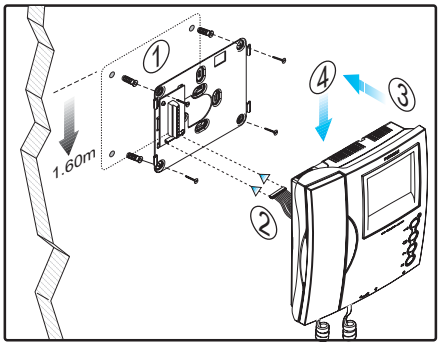

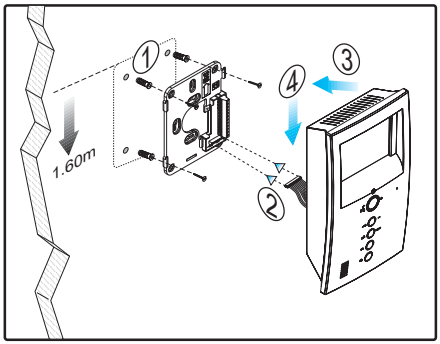

Desmontaje - Disassembly - Démontage - Ansbau Desmontagem

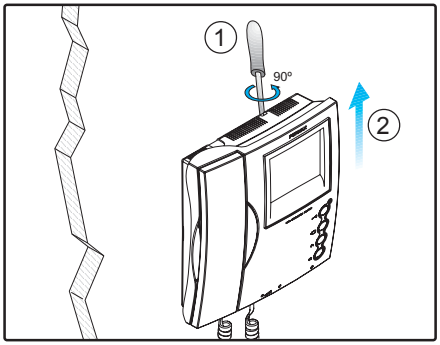

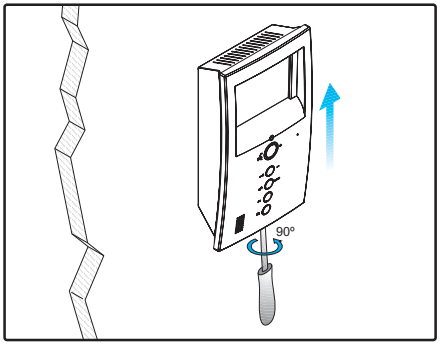

PROG. MONITOR LOFT-COMPACT

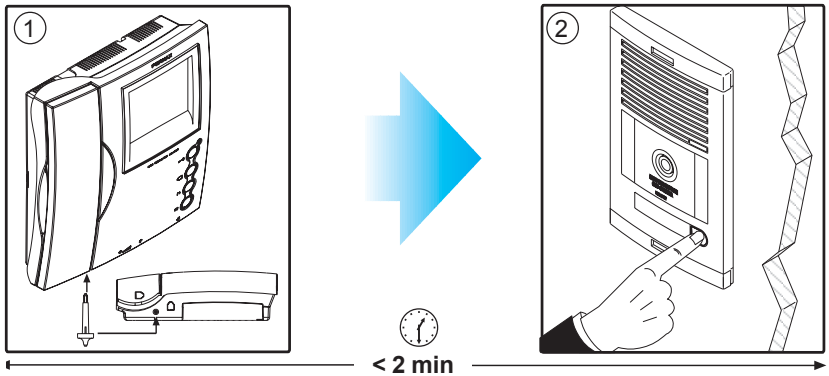

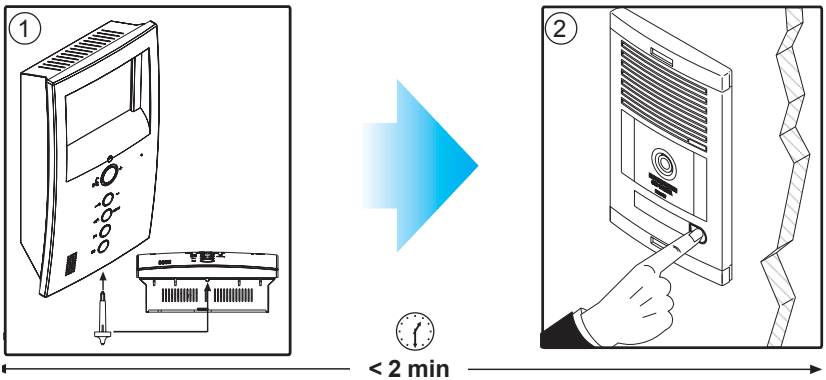

E **1.**Con el monitor conectado pulse el botón de programación. Se oirá un sonido de confirmación.
2.Pulse el botón de llamada a vivienda. De nuevo se produce confirmación.
*** El monitor no funcionará mientras no haya sido programado.**

EN **1.**With the monitor connected, press the programming button. You will hear a confirmation tone.
2. Press the house call button. Confirmation tone is heard again.
*** The monitor will not work until it has been programmed.**

F **1.**Une fois le moniteur branché, appuyez sur le bouton de programmation. Une tonalité de confirmation sera émise.
2.Pressez le le bouton d'appel à l'appartement . Une tonalité de confirmation est à nouveau émise.
*** Le moniteur ne fonctionne pas tant qu'il n'a pas été programmé.**

D **1.** Drücken Sie die Programmiertaste bei angeschlossenem Monitor. Der Vorgang wird durch einen Signalton bestätigt.
2.Drücken Sie die Ruftaste zur Wohnung. Der Vor-gang wird erneut durch einen Signalton bestätigt.
*** Der Monitor ist nicht betriebsbereit, wenn er zuvor nicht programmiert wurde.**

P ***1.*** Com o monitor ligado carregue no botão de programação. Ouve-se um som de confirmação.
2.*Carregue no botão de chamada da vivenda. Ouve-se um "bip" de confirmação.*
**** O monitor não funciona enquanto não tiver sido programado.***

ESQUEMA DE CABLEADO - WIRING DIAGRAM - SCHEMA DE CABLAGE VERKABELUNGSSCHEMA - ESQUEMA DE CABLAGEM

Placa de calle con ABREPUERTAS DE CONTINUA - Outdoor panel with DC DOOR RELEASE - Platine de rue avec GÂCHE ÉLECTRIQUE À COURANT CONTINU - Türstation mit WECHSELSTROM-TÜRÖFFNER - Placa de Rua com trinco de Continua (DC)

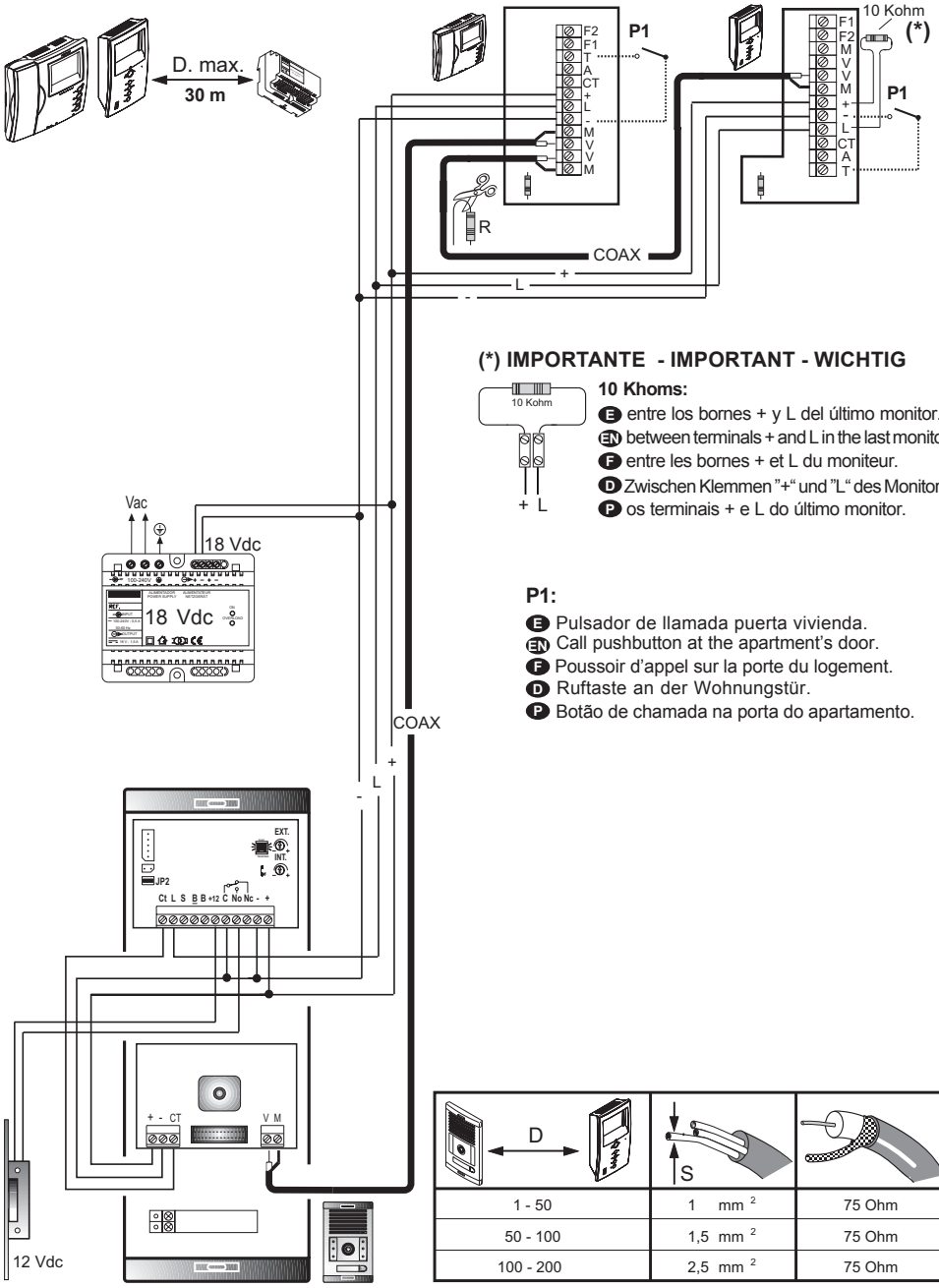

(*) IMPORTANTE - IMPORTANT - WICHTIG

10 Khoms:

- (E) entre los bornes + y L del último monitor.
- (EN) between terminals + and L in the last monitor.
- (F) entre les bornes + et L du moniteur.
- (D) Zwischen Klemmen "+" und "L" des Monitors.
- (P) os terminais + e L do último monitor.

P1:

- (E) Pulsador de llamada puerta vivienda.
- (EN) Call pushbutton at the apartment's door.
- (F) Poussoir d'appel sur la porte du logement.
- (D) Ruftaste an der Wohnungstür.
- (P) Botão de chamada na porta do apartamento.

1 - 50	1 mm ^{2}	75 Ohm
50 - 100	1,5 mm ^{2}	75 Ohm
100 - 200	2,5 mm ^{2}	75 Ohm

E Para distancias superiores a 100 metros entre la placa y el último monitor, se recomienda un alimentador adicional para el segundo monitor. Ver esquema de conexión.

EN For distances of over 100 metres between the panel and the last monitor, we recommend an additional power supply for the second monitor. See connection diagram.

F Pour des distances supérieures à 100 mètres entre la platine de rue et le dernier moniteur, il est conseillé de raccorder une alimentation supplémentaire pour le second moniteur. Voir schéma de connexion.

D Falls der Abstand zwischen Türstation und dem am weitesten entfernten Monitor 100 m übersteigt, empfehlen wir, ein zusätzliches Netzgerät für den zweiten Monitor anzuschließen. Siehe Anschlussschema.

P Para distâncias superiores a 100 metros entre a placa e o último monitor, recomenda-se um alimentador adicional para o segundo monitor. Ver esquema de ligação.

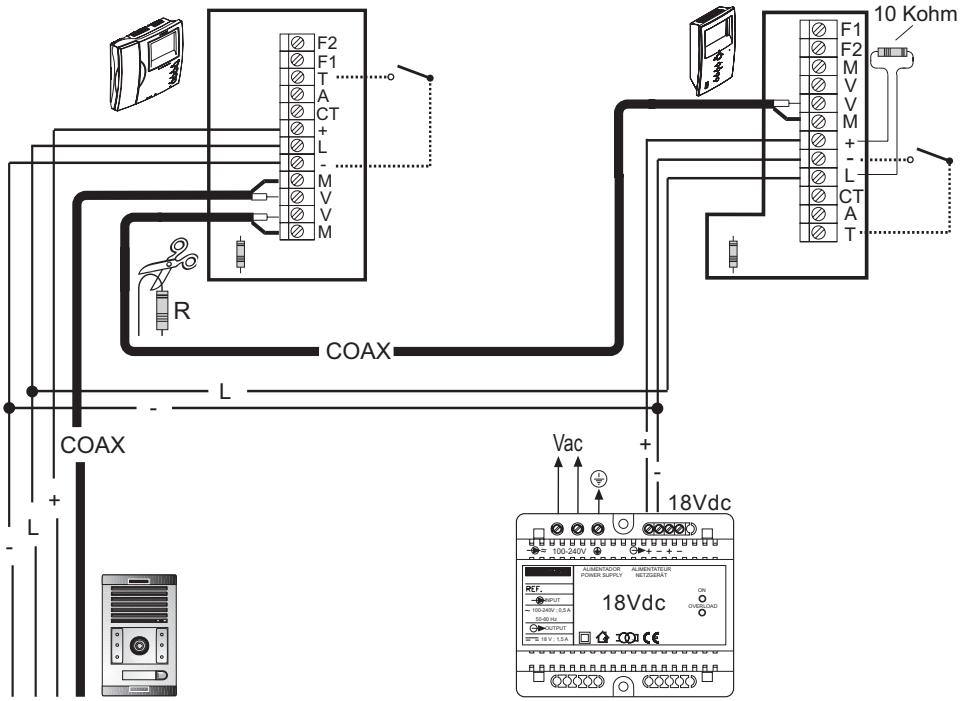

CARACTERÍSTICAS TÉCNICAS - TECHNICAL FEATURES - CARACTERISTIQUES TECHNIQUES - TECHNISCHE EIGENSCHAFTEN - CARACTERÍSTICAS TÉCNICAS

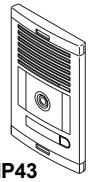

IP43

Alimentación - *Power Supply* - Alimentation - *Stromversorgung* - Alimentação	18 Vdc
Consumo - Consumption - Consommation - *Stromverbrauch* - Consumo	
en reposo - *in standby* - au repos - *Im Bereitschaftsmodus* - em repouso	40 mA
audio activo - audio active - avec audio - Betriebszustand Audio - áudio activo	250 mA
cámara - camera - caméra - Kamera - câmara	150 mA
iluminación - lighting - éclairage - Beleuchtung - iluminação	70 mA
Temperatura de funcionamiento - *Operating Temperature* Température de fonctionnement - *Betriebstemperatur* Temperatura de funcionamento	[0 , +60 °C]
Potencia audio sentido vivienda-calle - *Audio power from the apartment to the panel* Piussance de l'audio sens poste-platine - *Audio-Leistung in Richtung Türstation* Potência áudio sentido rua	1 W
Potencia audio sentido calle-vivienda - *Audio power from the panel to the apartment* Piussance de l'audio sens platine-poste - *Audio-Leistung in Richtung Telefon* Potência áudio sentido telefone	0,25 W
Volumen regulable en ambos sentidos - *Adjustable volume both ways* Volume réglable dans les deux sens - *Regulierbare Lautstärke in beiden Richtungen* Volume regulável em ambos sentidos	

Alimentación - *Power Supply* - Alimentation *Stromversorgung* - Alimentação	18 Vdc	
Consumo - *Consumption* - Consommation *Stromverbrauch* - Consumo	**B/N - B/W N/B - S/W P/B**	**Color - Colour Couleur - Farbe Cor**
en reposo - *in standby* - au repos - *Im Bereitschaftsmodus* - em repouso	12 mA	8 mA
audio + video	650 mA	400 mA
Temperatura de funcionamiento - *Operating Temperature* Température de fonctionnement - *Betriebstemperatur* Temperatura de funcionamento	[5 , +60 °C]	
Humedad - *Humidity* - Humidité - *relative Luftfeuchtigkeit* - Humidade	[0,90%]	

Tubo de imagen - *Image Tube* -Tube cathodique - *Bildröhre* - Tubo de imagem

B/N - B/W N/B - S/W	Pantalla Plana . 4" Diagonal (100 mm) - *Flat screen. 4" Diagonal (100 mm)* Écran plat. 4 pouces diagonal (100 mm) - Flachbildschirm 4 Zoll Diagonale *(100 mm)* Ecrã Plano. 4" Diagonal (100 mm)
Color - Colour Couleur - Farbe	TFT 4"

Resolución - *Resolution* - Résolution - *Auflösung* -Resolução

B/N - B/W N/B - S/W	Hor.: 450 Line TV Ver.: 250 Line TV
Color - Colour Couleur - Farbe	Hor.: 480 Line TV Ver.: 234 Line TV

Señal de video - *Video signal* - Signal vidéo - *Videosignal* - Sinal de vídeo

Señal compuesta 1 Vpp 75 Ω, 7 Mhz . - *Composed signal 1 Vpp 75 Ω, 7 Mhz.*
Signal composé 1 Vpp 75Ω, 7 Mhz. - *Zusammengesetztes signal 1 Vpp 75 Ω, 7 Mhz.*
Sinal composto 1 Vpp 75 Ω, 7 Mhz.

Dimensiones - *Dimensions* - Dimensions - *Massangaben* - Dimensões: 221x203x61 (mm)
(Alto x Ancho x Prof. - *Height x Width x Depth* - Hauteur x largeur x prof - *Höhe x Breite x Tiefe* - Altura x Largura x Prof.)

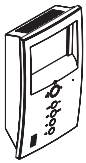

Alimentación - *Power Supply* - Alimentation *Stromversorgung* - Alimentação	18 Vdc
Consumo - *Consumption* - Consommation *Stromverbrauch* - Consumo	
en reposo - *in standby* - au repos - *Im Bereitschaftsmodus* - em repouso	12 mA
audio + video	400 mA
en llamada - *on call* - lors d'un appel - *bei Audioübertragung* - em chamada	750 mA
con video - *with video* - avec image - *bei Videoübertragung* -com vídeo	380 mA
Temperatura de funcionamiento - *Operating Temperature* Température de fonctionnement - *Betriebstemperatur* Temperatura de funcionamento	[5 , +60 °C]
Humedad - *Humidity* - Humidité - *relative Luftfeuchtigkeit* - Humidade	[0,90%]

Tubo de imagen - *Image Tube* -Tube cathodique - *Bildröhre* - Tubo de imagem

Pantalla Plana . 4" Diagonal (100 mm) - *Flat screen. 4" Diagonal (100 mm)*
Écran plat. 4 pouces diagonal (100 mm) - Flachbildschirm 4 Zoll Diagonale *(100 mm)*
Ecrã Plano. 4" Diagonal (100 mm)

Resolución - *Resolution* - Résolution - *Auflösung* -Resolução	Hor.: 450 Line TV Ver.: 250 Line TV

Señal de video - *Video signal* - Signal vidéo - *Videosign*al - Sinal de vídeo

Señal compuesta 1 Vpp 75 Ω, 7 Mhz . - *Composed signal 1 Vpp 75 Ω, 7 Mhz.*
Signal composé 1 Vpp 75Ω, 7 Mhz. - *Zusammengesetztes signal 1 Vpp 75 Ω, 7 Mhz.*
Sinal composto 1 Vpp 75 Ω, 7 Mhz.

Dimensiones - *Dimensions* - Dimensions - *Massangaben* - Dimensões: 241x133x53 (mm)
(Alto x Ancho x Prof. - *Height x Width x Depth* - Hauteur x largeur x prof - *Höhe x Breite x Tiefe* - Altura x Largura x Prof.)

Anexo E

Attachment EN

Annexe F

Anhang D

Apêndice P

E TABLA INCIDENCIAS Y SOLUCIONES

SINTOMA	PUNTOS A VERIFICAR
• No entra en programación. • Autoencendido **no** funciona.	- Sección del negativo. Aumentar. - Distancia entre placa y monitor. Aumentar sección o añadir fuente adicional. - Ubicación del alimentador. Distancia máxima a la placa: 30 metros. Aumentar sección o añadir fuente adicional.
• No entra en programación. • Autoencendido **si** funciona.	- Resistencia de 10 KOhms entre «L» y «+». - Distancia entre placa y monitor. Aumentar sección o añadir fuente adicional. - Comprobar que el Puente JP1 está puesto en la placa.
• No hay llamada, pero si hay monitorización en la placa. • Al pulsar el botón de llamada, el **LED de Diagnóstico** NO se enciende en absoluto.	- Comprobar que el monitor está **encendido**. - Comprobar cable «L». - Monitor mal programado. Volver a programar.
• No hay llamada, pero si hay monitorización en la placa. • Al pulsar el botón de llamada, el **LED de Diagnóstico** emite unos destellos cortos.	- Cortocircuito entre «L» y «+».
• La placa emite continuamente una serie de pitidos cortos.	- Cortocircuito entre «L» y «-».
• Sonido de audio muy débil, o acoples que no se pueden eliminar con los potenciometros de ajuste de audio.	- Resistencia de 10 KOhms. Sólo ha de haber 1 resistencia en el monitor más alejado.
• No funciona bien el abrepuertas.	- Asegúrese de estar utilizando un abrepuertas de 12 Vdc (corriente contínua), 0.3 A. máx. - Aumentar sección del negativo. - Distancia entre placa y monitor. Aumentar sección o añadir fuente adicional. - Ubicación del alimentador. Distancia máxima a la placa: 30 metros. Aumentar sección o añadir fuente adicional.

FUENTE DE ALIMENTACION (Leds)	
ON	**OVERLOAD**
Led de encendido	Led indicador máxima corriente excedida. Disminuir carga.
Led ON + OVERLOAD parpadeando indica cortocircuito.	

EN EVENTS AND SOLUTIONS TABLE

SYMPTOM	POINTS BE CHECKED
• It does not enter programming mode. • Auto-on does **not work**.	- Negative wire cross-section. Increase. - Distance between panel and monitor. Increase cross-section or add additional power supplies. - Power supply position. Maximum distance to panel: 30 metres. Increase section or add additional power supply.
• It does not enter programming mode. • Auto-on **works**.	- Resistor 10 KOhms between «L» and «+». - Distance between panel and monitor. Increase cross-section or add additional power supplies. - Check that Jumper JP1 is set in the panel.
• There is no call, but there is panel call monitoring. • When the call button is pressed, the **Diagnostic LED** does NOT ligth at all.	- Check that the monitor is **switched on**. - Check cable «L». - Monitor wrongly programmed. Program it again.
• There is no call, but there is panel monitoring. • When the call button is pressed, the **Diagnostic LED** emits short flashes.	- Short circuit between «L» and «+».
• The panel emits a continuous series of short beeps.	- Short circuit between «L» and «-».
• Very weak audio sound, or feedback that cannot be eliminated with the audio adjustment potentiometers.	- Resistor 10 KOhms. There must be only 1 resistor, in the furthest monitor.
• The door lock release/electric lock is not working properly.	- Make sure you are using a 12 Vdc door lock release (direct current), 0.3 A. máx. - Increase negative cross-section. - Distance between panel and monitor. Increase cross-section or add additional power supplies. - Power supply location. Maximum distance to panel: 30 metres. Increase cross-section or add additional power supplies.

POWER SUPPLY (Leds)	
ON	**OVERLOAD**
Led ON	LED indicating maximum current limit exceeded. Reduce the load.
LED ON + OVERLOAD blinking indicates short circuit.	

F TABLEAU DE DÉPANNAGE

SYMPTOME	POINTS A VERIFIER
• Pas de programmation possible. • L'allumage automatique **ne** fonctionne pas.	- Section du fil négatif. Augmenter section. - Distance entre la platine et le moniteur. Augmenter la section ou ajouter une alimentation supplémentaire. - Emplacement de l'alimentation. Distance maximale alimentation-platine : 30 mètres. Augmenter la section ou ajouter une alimentation supplémentaire.
• Pas de programmation possible. • L'allumage automatique fonctionne **bien.**	- Résistance de 10 kOhm entre « L » et « + ». - Distance entre la platine et le moniteur. Augmenter la section ou ajouter une alimentation supplémentaire. - Vérifiez que le pontet JP1 est bien mis sur la platine.
• L'appel ne se laisse pas entendre au logement mais se laisse entendre sur la platine. • En appuyant sur le bouton-poussoir d'appel, la **DEL de diagnose** ne s'allume pas du tout.	- Vérifiez que le moniteur soit **allumé**. - Vérifiez le fil « L ». - Moniteur mal programmé. Recommencez la programmation.
• L'appel ne se laisse pas entendre au logement mais se laisse entendre sur la platine. • En appuyant sur le bouton-poussoir d'appel, la **DEL de diagnose** émet de courts clignotements.	- Court-circuit entre « L » et « + ».
• La platine émet une série de petits sifflements en continu.	- Court-circuit entre « L » et « - ».
• Volume très faible ou grésillements qui ne peuvent être éliminés par les potentiomètres de réglage du volume.	- Résistance de 10 kOhm. 1 seule résistance doit être placée sur le moniteur le plus éloigné.
• La gâche électrique ne fonctionne pas bien.	- Assurez-vous que la gâche électrique utilisée ait une tension de 12 Vcc (courant continu), 0,3 A max. - Augmenter la section du fil négatif. - Distance entre la platine et le moniteur. Augmenter la section ou ajouter une alimentation supplémentaire. - Emplacement de l'alimentation. Distance maximale alimentation-platine : 30 mètres. Augmenter la section ou ajouter une alimentation supplémentaire.

SOURCE D'ALIMENTATION (DEL)	
ON	**OVERLOAD**
DEL de marche	DEL indicant le dépassement du courant maximum. Réduisez la charge.
DEL de marche et courant maximum dépassé clignotant indique court circuit.	

D EREIGNISTABELLE UND LÖSUNGEN

SYMPTOM	ZU PRÜFENDE PUNKTE
• Kein Zugang in den Programmiermodus. • Eigenstart funktioniert **nicht**.	- Querschnitt des Minuskabels vergrössern. - Abstand zwischen Türstation und Monitor. Erhöhen Sie den Querschnitt oder installieren Sie ein zusätzliches Netzgerät. - Einbauort des Netzgeräts. Maximaler Abstand zur Türstation: 30 Meter. Vergrössern Sie den Querschnitt oder installieren Sie ein zusätzliches Netzgerät.
• Kein Zugang in den Programmiermodus. • Eigenstart **funktioniert**.	- Widerstand von 10 kOhm zwischen "L" und "+". - Abstand zwischen Türstation und Monitor. Vergrössern Sie den Querschnitt oder installieren Sie ein zusätzliches Netzgerät. - Prüfen Sie, ob an der Türstation die Steckbrücke JP1 eingesteckt ist.
• Es erfolgt kein Rufton, der Quittierungston an der Türstation erfolgt jedoch. • Beim Drücken der Ruftaste leuchtet die **Diagnose-LED** NICHT auf.	- Prüfen Sie, ob der Monitor **eingeschaltet** ist. - Prüfen Sie das Kabel "L". - Der Monitor ist falsch programmiert worden. Programmieren Sie den Monitor erneut.
• Es erfolgt kein Rufton, der Quittierungston an der Türstation erfolgt jedoch. • Beim Drücken der Ruftaste, blinkt die **Diagnose-LED** mehrmals kurz auf.	- Vorhandener Kurzschluss zwischen "L" und "+".
• Die Türstation gibt dabei fortlaufend kurze Piepstöne aus.	- Vorhandener Kurzschluss zwischen "L" und "-".
• Das Audiosignal ist sehr schwach oder Rückkoppelungen lassen sich mit den Audio-Potentiometern nicht beseitigen.	- Widerstand von 10 kOhm. Es darf nur ein Widerstand am weitesten entfernt montierten Monitor angelegt sein.
• Der Türöffner funktioniert nicht richtig.	- Prüfen Sie, ob Sie einen Türöffner für 12 V (Gleichstrom) und max. 0,3 A benutzen. - Vergrößern Sie den Querschnitt des Minuskabels. - Abstand zwischen Türstation und Monitor. Vergrößern Sie den Querschnitt oder installieren Sie ein zusätzliches Netzgerät. - Einbauort des Netzgeräts. Maximaler Abstand zur Türstation: 30 Meter. Vergrößern Sie den Querschnitt oder installieren Sie ein zusätzliches Netzgerät.

NETZGERÄT (Leds)	
ON	**OVERLOAD**
Einschalt-LED	Anzeige-LED für das Überschreiten der maximale Stromstärke. Last vermindern.
Blinkendes ON+OVERLOAD LED bedeutet Kurzschluss.	

P TABELA DE INCIDÊNCIAS E SOLUÇÕES

SINTOMA	PONTOS A VERIFICAR
• Não entra em programação. • A ligação automática **não** funciona.	- Secção do negativo. Aumentar. - Distância entre placa e monitor. Aumentar secção ou acrescentar fonte adicional. - Localização do alimentador Distância máxima à placa: 30 metros. Aumentar secção ou acrescentar fonte adicional.
• Não entra em programação. • A ligação automática **funciona**.	- Resistência de 10 KOhms entre "L" e "+". - Distância entre placa e monitor. Aumentar secção ou acrescentar fonte adicional. - Verificar se a jumper JP1 está colocada na placa.
• Não há chamada, mas há monitorização na placa. • Ao carregar no botão de chamada, o **LED de Diagnóstico** NÃO se acende de nenhuma forma.	- Verificar se o monitor está **ligado**. - Verificar cabo "L". - Monitor mal programado. Voltar a programar.
• Não há chamada, mas há monitorização na placa. • Ao carregar no botão de chamada, o **LED de Diagnóstico** emite umas luzes a piscar breves.	- Curto-circuito entre "L" e "+".
• A placa emite continuamente uma série de apitos curtos.	- Curto-circuito entre "L" e "-".
• Som de áudio muito fraco, ou junções que não se podem eliminar com os potenciómetros de ajuste de áudio.	- Resistência de 10 KOhms. Só deve haver 1 resistência no monitor mais afastado.
• O trinco não funciona bem.	- Assegure-se de estar a utilizar um trinco de 12 Vdc (corrente contínua), 0.3 A. máx. - Aumentar secção do negativo. - Distância entre placa e monitor. Aumentar secção ou acrescentar fonte adicional. - Localização do alimentador. Distância máxima à placa: 30 metros. Aumentar secção ou acrescentar fonte adicional.

FONTE DE ALIMENTAÇÃO (Leds)	
ON	**OVERLOAD**
Led aceso	Led indicador de máxima corrente excedida. Diminuir carga
Led ON + OVERLOAD piscando indica curto-circuito	

Sección II - Manual del Usuario E

Section II - User's Manual EN

Section II - Manuel d''utilisation F

Teil II - Bedienungsanleitung D

Secção II - Manual do utilizador P

EL MONITOR LOFT - THE LOFT MONITOR - LE MONITEUR LOFT - LOFT MONITOR O MONITOR LOFT

E
EN
F
D
P

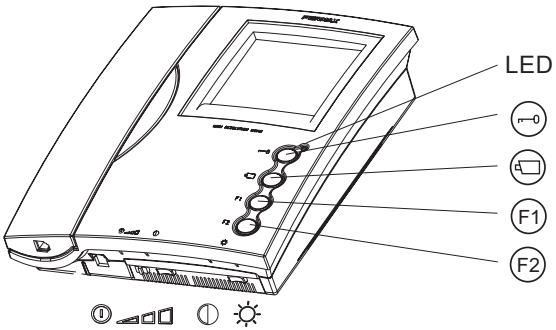

BOTONES - BUTTONS - BOUTON - TASTE - BOTÃO

- Botón de ABREPUERTAS. (Pulsar para abrir la puerta).
- DOOR RELEASE button. (Press to open the door).
- Bouton-poussoir de la GACHE ELECTRIQUE. (Appuyez pour ouvrir la porte).
- TÜRÖFFNUNGSTASTE. (Drücken Sie um die Tür zu öffnen).
- Botão de TRINCO. (Carregar para abrir a porta).

- Autoencendido y Selección Cámara Principal/Secundaria (1)
- Manual On Switch and Main/Secondary Camera Selection (1)
- Autoinsertion et sélection caméra principale/secondaire (1)
- Eigenstart Auswahl Hauptkamera/Nebenkamera (1)
- Ligar automaticamente e Selecção Câmara Principal/Secundária (1)

F1
- Funciones Adicionales. (Asignadas por el instalador).
- Additional Functions. (Assigned by Installer).
- Fonctions supplémentaires. (Assignées par l'installateur)

F2
- Zusatzfunktionen. (Festgelegt durch den Installateur).
- Funções Adicionais. (Atribuídas pelo instalador).

E Apagado EN Off F Arrêt D Ausgeschaltet P Apagado	Encendido con volumen Medio On, low call volume Marche, volume d'appel moyen Eingeschaltet/ mittlere Lautstärke Aceso com volume Medio	Encendido con volumen Alto On, full volume Marche volume complet Eingeschaltet/ maximale Lautstärke Aceso com volume Alto

E Color (sólo en monitor color). EN Colour (only in colour monitor). F Couleur (uniquement sur écran couleur). D Farbe (nur bei Farbbildschirm). P Cor (só em monitor a cores).	Contraste Contrast Contraste Kontrast Contraste.	Brillo Brightness Luminosité Helligkeit Brilho	LED Led Indicador monitor encendido Powered monitor indicator LED Voyant lumineux moniteur en marche LED-Anzeige Monitor eingeschaltet Led Indicador monitor aceso.

(1) función disponible según tipo de instalación - function available depending on the installation's type - fonction disponible selon le type d'installation - Funktion verfügbar je nach Installationstyp - função disponível segundo o tipo de instalação

FUNCIONAMIENTO - OPERATION - FONCTIONNEMENT - FUNKTIONSELEMENTE - FUNCIONAMENTO

- (E) Llamada
- (EN) Call
- (F) Appel
- (D) Ruf
- (P) Chamada

- (E) Atender la llamada
- (EN) Answer the call
- (F) Réception de l'appel
- (D) Rufbeantwortung
- (P) Atender a chamada

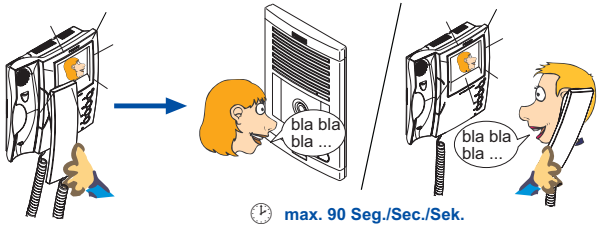

- (E) Abrir la puerta al visitante
- (EN) Open the door to the visitor
- (F) Ouverture de la porte au visiteur
- (D) Türöffnung für Besucher
- (P) Abrir a porta ao visitante

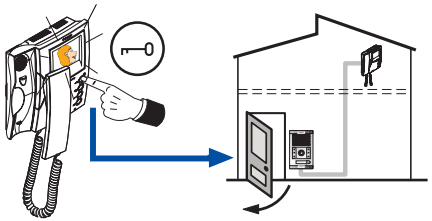

- (E) Activación manual del monitor (autoencendido)
- (EN) Manual monitor activation (auto-on)
- (F) Activation manuelle du moniteur (auto-insertion)
- (D) Manuelle Aktivierung des Monitors
- (P) Activação manual do monitor (ligar automático)

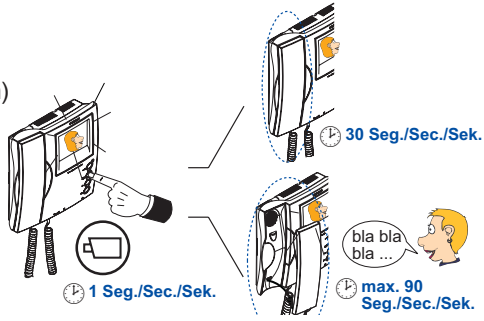

- (E) Autoencendido CAM2
- (EN) CAM2 activation
- (F) Auto insertion CAM2
- (D) CAM 2 Aktivierung
- (P) Activação CAM2

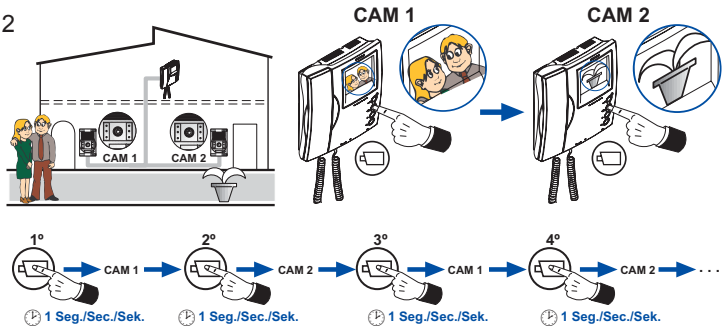

LOFT ADS COMPACT

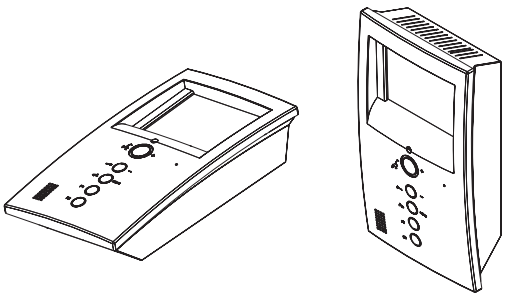

NOTA:
La pantalla del monitor se enciende una vez finalizada la llamada desde placa.

BOTONES

Botón Activación de Audio y Autoencendido

· Al recibir una llamada pulsar el botón para hablar con el visitante y soltar para escuchar.

· Con el monitor en reposo, pulsar este botón durante 1 segundo para encender manualmente el monitor. Para activar el audio y hablar con el visitante realizar los pasos descritos anteriormente.

Botón de abrepuertas / llamada a conserje.

· Estando en conversación con la Placa de Calle, al pulsar este botón se activa el *abrepuertas*.

· Con el monitor en reposo, al pulsar este botón se realiza una *llamada al conserje* (si existe conserjería).

Botón de colgado / Selección cámara principal-secundaria / Menú.

· Pulsar para finalizar la comunicación.

· Con video, mantener pulsado el botón / durante 2 segundos para seleccionar secuencialmente entre la camara principal y secundaria (si existe).

· Con el monitor en reposo pulsar durante 2 segundos para entrar en modo configuración del monitor. Ver apartado «Ajustes del monitor».

F1 *F1 y F2: Botones para Funciones Adicionales*. (Asignadas por el instalador).

FUNCIONAMIENTO

Atender una llamada

Al presionar el pulsador de llamada, en la **Placa de Calle** se produce un tono de llamada tanto en la placa de calle como en el monitor, encendiéndose la pantalla.

Pulsar el botón para hablar con el visitante y soltar para escuchar. La comunicación finalizará automáticamente a los 90 segundos o en cualquier momento al pulsar el botón .

Apertura de puerta

Al recibir una llamada desde la placa de calle, es posible abrir la puerta en cualquier momento, pulsado el botón .

Activación Manual del Monitor (Autoencendido)

Con el monitor en reposo pulsar este botón durante 1 segundo para encender manualmente el monitor. Para seleccionar secuencialmente entre la camara principal y secundaria (si existe) mantener pulsado el botón / durante 2 segundos.

Para activar el audio y hablar con el visitante o abrir la puerta realizar los pasos descritos anteriormente.

Si no se establece comunicación con la placa de calle, el monitor se apaga automáticamente pasados 30 seg. Si se establece comunicación, ésta finalizará automáticamente a los 90 seg. o al pulsar el botón .

AJUSTES DEL MONITOR

Para ajustar los diferentes parámetros del monitor es necesario acceder al *modo configuración*.

Para acceder al **modo configuración**, pulsar el botón «MENU» dos segundos. El led parpadea 1 vez por segundo y se escucha un sonido de confirmación.

Ajuste Volumen de Llamada

Estando en modo configuración pulsar el botón «**+**» para seleccionar un *volumen alto* o «**-**» para seleccionar un *volumen bajo*.

Selección Tono de llamada y Cancelación de llamada

Estando en modo configuración pulsar de nuevo el botón «MENU».

A continuación, pulsar el botón «**+**» para cambiar el tono de llamada del monitor.
Pulsar «**-**» para activar la Cancelación de llamada.

Configuración de la Imagen

Estando en modo *selección tono de llamada* pulsar de nuevo el botón MENU. El led parpadea 1 vez cada dos segundos, indicando que el monitor se encuentra en *modo configuración de imagen*.

El monitor dispone de 4 configuraciones preestablecidas con un determinado nivel de brillo y contraste.

Pulsar el botón «**+**» o «**-**» para cambiar secuencialmente entre las diferentes configuraciones de brillo y contraste. (Una vez se llega a la primera o última configuración se escucha un tono de aviso)

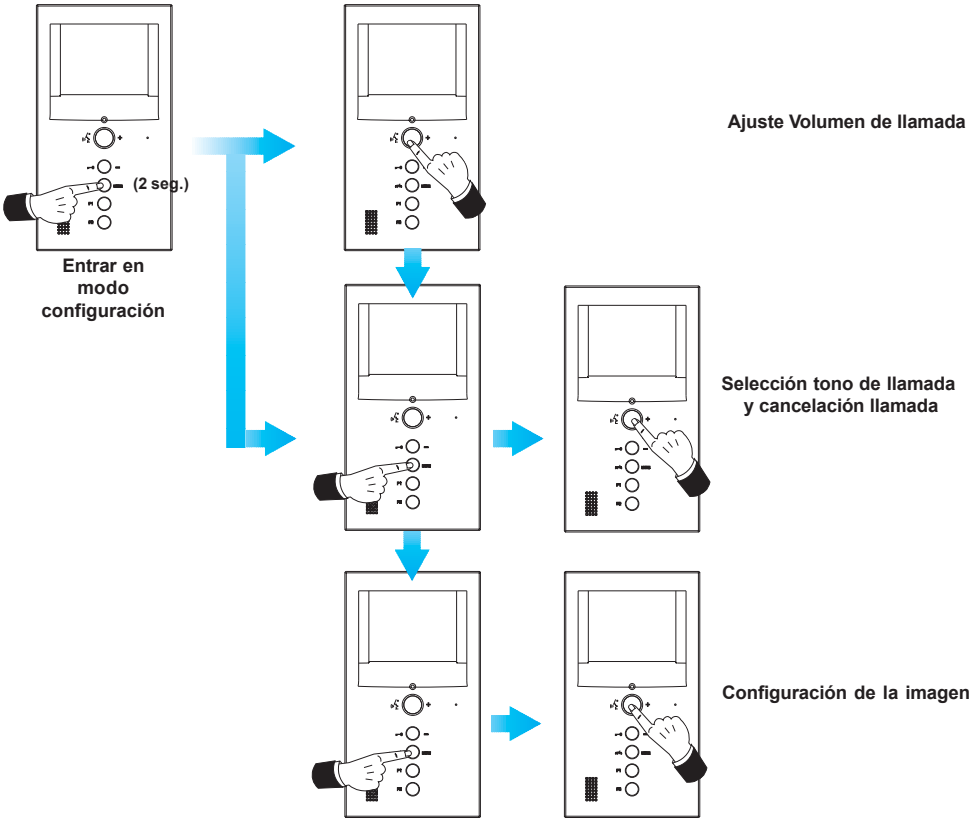

LOFT ADS COMPACT

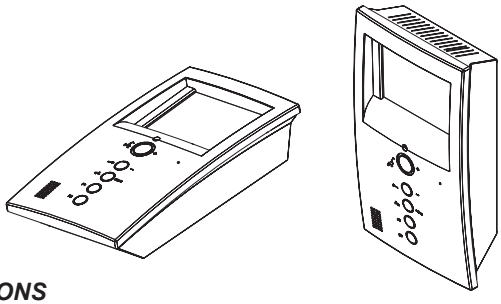

NOTE:
The monitor screen goes on once the call from the panel has ended.

BUTTONS

Audio Activation and Auto-on Button

- When a call is received, press the button to talk to the visitor and release it to listen.
- With the monitor in standby, press this button for 1 second to switch the monitor on manually. To activate audio and talk to the visitor, proceed as described previously.

Door release button / guard unit call.

- When in conversation with the Outdoor Panel, press this button to activate the *electric lock*.
- With monitor in standby, press this button to make a *guard unit call* (if any).

Hang up button / Main-Secondary camera selection / Menu

- Press to end communication.
- With video, keep the / button pressed for 2 seconds to select between the main and secondary cameras (if any) in sequence.
- With the monitor in standby, press for 2 seconds to enter monitor configuration mode. See «Monitor Settings» section.

F1 *F1 and F2: Buttons for Additional Functions*. (Assigned by the installer).

OPERATION

Answering a call

When the call button is pressed, the **Outdoor Panel** gives off a call tone at the monitor as well as the outdoor panel and the screen comes on.

Press the button to talk to the visitor and release it to listen. Communication ends automatically after 90 seconds or at any time the button is pressed.

Open the door

When a call is received from the outdoor panel, it is possible to open the door at any time by pressing the button.

Manual Monitor Activation (Autoswitch-on)

With the monitor in standby, press the button for 1 second to turn on the monitor manually. To select between the main and secondary cameras (if any) in sequence, keep the / button pressed for 2 seconds.

To activate audio and talk to your visitor or open the door, take the steps described above.

If no communication with the outdoor panel takes place, the monitor switches off automatically after 30 seconds. During communication, it will end automatically after 90 seconds, or when the button is pressed.

MONITOR SETTINGS

To set up the different monitor parameters, it is necessary to access the *configuration mode*.

To access **configuration mode**, press the «**MENU**» for 2 seconds. The LED blinks once per second and a confirmation tone is heard.

Call Volume Setting

When in configuration mode, press the «**+**» button to select *high volume* or «**-**» to select *low volume*.

Call Tone Selection and Call Cancellation

When in configuration mode, press the «**MENU**» button again.

Now, press the «**+**» button to change the monitor call tone.
Press «**-**» to activate Call Cancellation.

Image Configuration

When in *call tone selection* mode, press the **MENU** button again. The LED blinks once every 2 seconds, indicating that the monitor is in *image configuration mode*.

The monitor has 4 preset configurations with a set brightness and contrast level.

Press the «**+**» or «**-**» button to change between the different brightness and contrast settings in sequence. (When the first or last configuration is reached, an alert tone is heard).

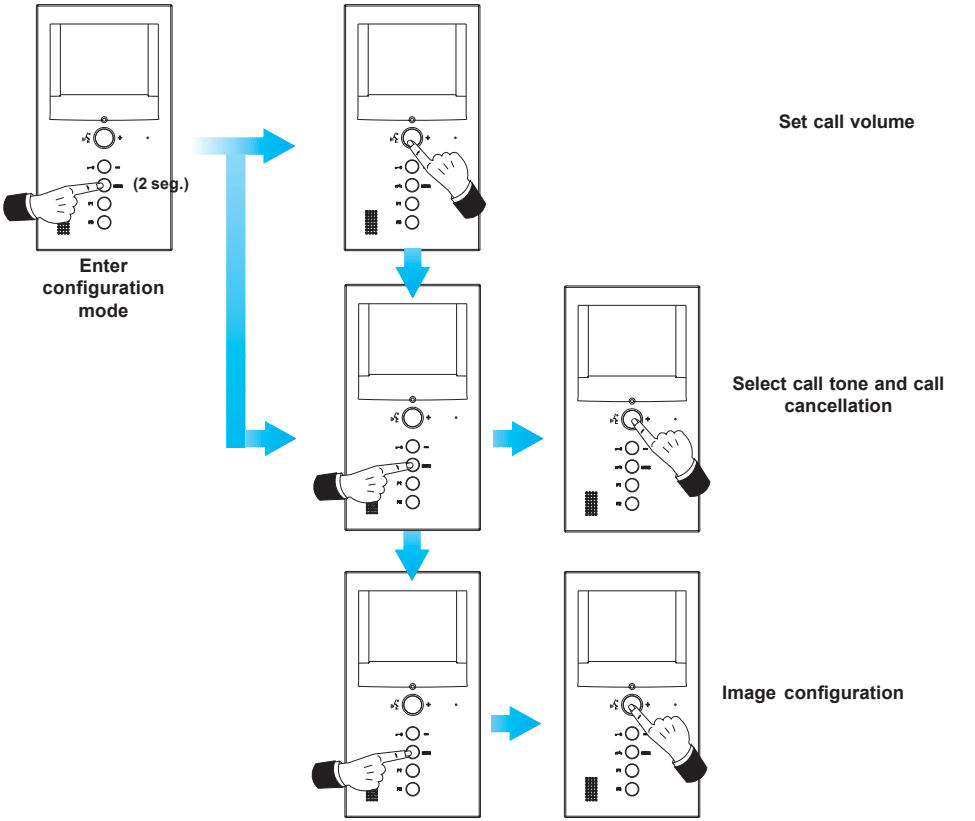

LOFT ADS COMPACT

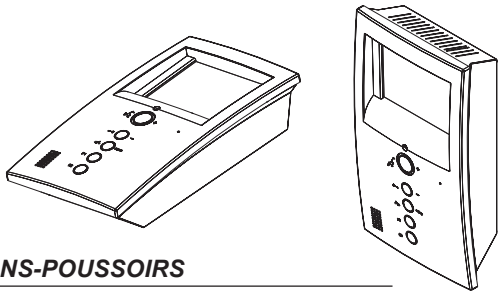

REMARQUE :
L'écran du moniteur s'allume une fois l'appel en provenance de la platine terminé.

BOUTONS-POUSSOIRS

Bouton d'activation du son et allumage automatique

· Si vous recevez un appel, appuyez sur la touche pour parler avec le visiteur et relâchez-la pour écouter.

· Si le moniteur est en veille, appuyez sur la touche pendant 1 seconde pour allumer manuellement le moniteur. Pour activer le son et parler avec le visiteur, effectuez les étapes décrites antérieurement.

Bouton-poussoir de la gâche électrique / appel au concierge.

· Lors d'une communication avec la platine de rue, la *gâche électrique* est activée en appuyant sur ce bouton.

· Lorsque le moniteur est en veille, en appuyant sur ce bouton, un *appel au concierge* est effectué (s'il y a une conciergerie).

Bouton pour raccrocher / Sélection caméra principale-secondaire / menu

· Cliquez dessus pour couper la communication.

· Avec image, appuyez sur la touche / et maintenez-la enfoncée pendant 2 secondes pour sélectionner entre la caméra principale et la caméra secondaire (s'il y en a une) l'une à la suite de l'autre.

· Si le moniteur est en veille, appuyez sur ce bouton pendant 2 secondes pour entrer en mode de configuration du moniteur. Voir rubrique « Réglages du moniteur ».

F1 *F1 et F2 : boutons pour fonctions supplémentaires* (assignées par l'installateur).

FONCTIONNEMENT

Prendre un appel

En appuyant sur le bouton-poussoir d'appel sur la **platine de rue**, il se produit une tonalité d'appel aussi bien au niveau de la platine de rue que du moniteur ; l'écran s'allume.

Appuyez sur la touche pour parler avec le visiteur et relâchez-la pour écouter. La communication est automatiquement coupée au bout de 90 secondes ou auparavant en appuyant sur le bouton .

Ouverture de la porte

Si vous recevez un appel depuis la platine de rue, il est possible d'ouvrir la porte à tout moment en appuyant sur le bouton .

Activation manuelle du moniteur (allumage automatique)

Si le moniteur est en veille, appuyez sur la touche pendant 1 seconde pour allumer manuellement le moniteur. Pour sélectionner entre la caméra principale et la caméra secondaire (s'il y en a une) l'une à la suite de l'autre, appuyez sur la touche / et maintenez-la enfoncée pendant 2 secondes.

Pour activer le son, parler avec le visiteur ou ouvrir la porte, effectuez les étapes décrites antérieurement.

Si aucune communication n'est établie avec la platine de rue, le moniteur s'éteindra automatiquement au bout de 30 s. Si la communication est établie, celle-ci sera coupée automatiquement au bout de 90 secondes ou en appuyant sur la touche .

RÉGLAGES DU MONITEUR

Pour régler les différents paramètres du moniteur, il faut accéder au *mode de configuration*.

Pour accéder au **mode de configuration**, appuyez sur la touche « **MENU** » durant deux secondes. La DEL clignote 1 fois par seconde et une tonalité de confirmation est émise.

Réglage volume d'appel

Une fois en mode configuration, appuyez sur la touche « **+** » pour sélectionner un *volume élevé* ou « **-** » pour sélectionner un *volume faible*.

Sélection de la tonalité d'appel et annulation de l'appel

Une fois en mode de configuration, appuyez de nouveau sur la touche « **MENU** ».

Appuyez ensuite sur la touche « **+** » pour modifier la tonalité d'appel du moniteur.
Appuyez sur « **-** » pour activer l'annulation de l'appel.

Configuration de l'image

Une fois en mode de *sélection de la tonalité d'appel*, appuyez de nouveau sur cette touche . La DEL clignote 1 fois toutes les deux secondes, indiquant de la sorte que le moniteur se trouve en *mode configuration de l'image*.

Le moniteur dispose de 4 configurations préétablies avec un niveau de luminosité et de contraste déterminé.

Appuyez sur le bouton « + » ou « **-** » pour modifier les unes à la suite des autres les différentes configurations de luminosité et contraste (une fois que l'on parvient à la première ou à la dernière configuration, une tonalité d'avertissement est émise).

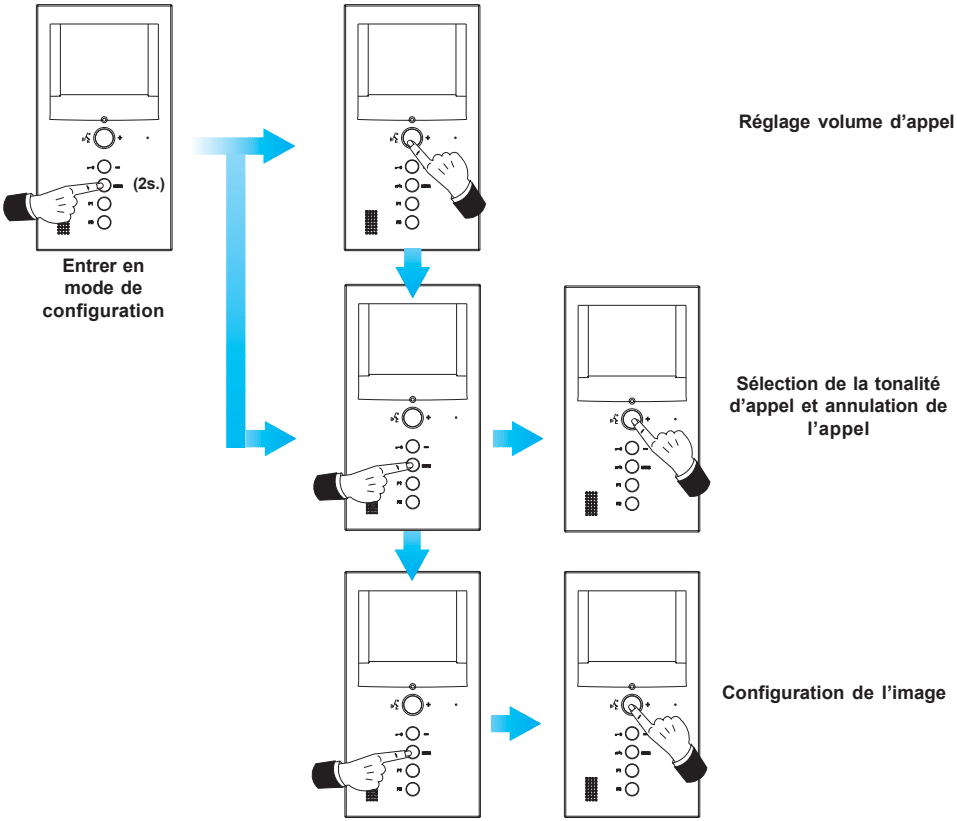

LOFT ADS COMPACT

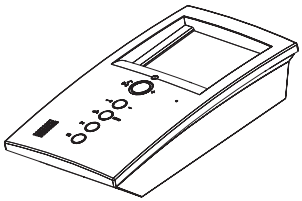

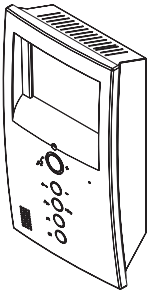

HINWEIS:
Der Bildschirm des Monitors schaltet sich ein, nachdem das Gespräch über die Türstation beendet worden ist.

TASTEN

Taste Audioaktivierung und Eigenstart

· Nach der Aktivierung müssen Sie die Taste drücken, um mit der Person zu sprechen und sie loslassen, um den Anrufer zu hören.

· Halten Sie diese Taste eine Sekunde lang gedrückt, falls der Monitor sich im Bereitschaftsmodus befindet, um ihn manuell einzuschalten. Um die Audiofunktion zu aktivieren und mit dem Besucher zu sprechen, müssen Sie die zuvor beschriebenen Schritte ausführen.

Türöffnungstaste / Portierruf

· Bei bestehender Sprechverbindung zur Türstation wird durch Drücken dieser Taste der *Türöffner* aktiviert

·Bei aufgelegtem Telefonhörer wird durch Drücken dieser Taste eine *Verbindung zur Portierzentrale* hergestellt (falls eine Portierzentrale vorhanden ist).

Auflegetaste / Auswahl Hauptkamera-Nebenkamera / Menü

· Drücken Sie die Taste, um die Verbindung zu beenden.

· Bei Videoübertragung, halten Sie die Taste / zwei Sekunden lang gedrückt um zwischen der Haupt- und der Zusatzkamera (falls vorhanden) hin- und herzuschalten.

· Drücken Sie die Taste zwei Sekunden lang, um in den Konfigurationsmodus des Monitors zu gelangen. Siehe Abschnitt "Einstellungen des Monitors"

F1 *F1 und F2: Tasten für Zusatzfunktionen* (Festgelegt durch den Installateur)

FUNKTIONSWEISE

Anrufannahme

Durch Drücken der Ruftaste an der **Türstation** wird ein Rufton an der Türstation und am Monitor ausgelöst und der Bildschirm schaltet sich ein.

Drücken Sie die Taste , um mit dem Besucher zu sprechen und lassen Sie sie los, um ihn zu hören. Das Gespräch wird nach Ablauf von 90 Sekunden automatisch beendet oder abgebrochen, wenn Sie die Taste drücken.

Türöffnung

Wenn ein Anruf von der Türstation empfangen wird, kann die Tür zu jedem beliebigen Zeitpunkt geöffnet werden, indem Sie die Taste drücken.

Manuelle Aktivierung des Monitors (Eigenstart)

Halten Sie diese Taste eine Sekunde lang gedrückt, falls der Monitor sich im Bereitschaftsmodus befindet, um ihn manuell einzuschalten. Um zwischen der Haupt- und der Zusatzkamera (falls vorhanden) hin- und herzuschalten, halten Sie die Taste / zwei Sekunden lang gedrückt.

Um die Audiofunktion zu aktivieren und mit dem Besucher zu sprechen, müssen Sie die zuvor beschriebenen Schritte ausführen.

Falls keine Sprechverbindung mit der Türstation hergestellt wird, schaltet sich der Monitor nach Ablauf von 30 Sekunden automatisch aus. Falls eine Sprechverbindung hergestellt wird, wird diese nach Ablauf von 90 Sekunden oder beim Drücken der Taste automatisch unterbrochen.

MONITOREINSTELLUNGEN

Zur Einstellung der unterschiedlichen Monitorparameter ist es notwendig, den *Konfigurationsmodus* aufzurufen.

Um in den **Konfigurationsmodus** zu gelangen, drücken Sie zwei Sekunden lang die Taste "**MENU**". Die LED blinkt ein Mal pro Sekunde und es wird ein Bestätigungston ausgegeben.

Lautstärkeregelung

Drücken Sie im Konfigurationsmodus die Taste "**+**", um die *Lautstärke zu erhöhen* oder die Taste "**-**", um die *Lautstärke zu verringern*.

Auswahl des Ruftons und der Anrufunterbrechung

Drücken Sie im Konfigurationsmodus erneut die Taste "**MENU**".

Drücken Sie anschließend die Taste "**+**", um den Rufton am Monitor zu ändern.
Drücken Sie die Taste "**-**", um eine Anrufunterbrechung durchzuführen.

Bildeinstellungen

Drücken Sie im Modus *Ruftonauswahl* erneut die Taste **MENU**. Die LED blinkt ein Mal alle zwei Sekunden und zeigt an, dass sich der Monitor im *Bildeinstellungsmodus* befindet.

Der Monitor verfügt über vier Voreinstellungen der Bildwiedergabe (Kontrast/Helligkeit).

Drücken Sie die Taste "**+**" oder "**-**", um zwischen den Voreinstellungen hin- und herzuschalten
Nach dem Sie die erste oder letzte Voreinstellung erreicht haben, ertönt ein Signalton.

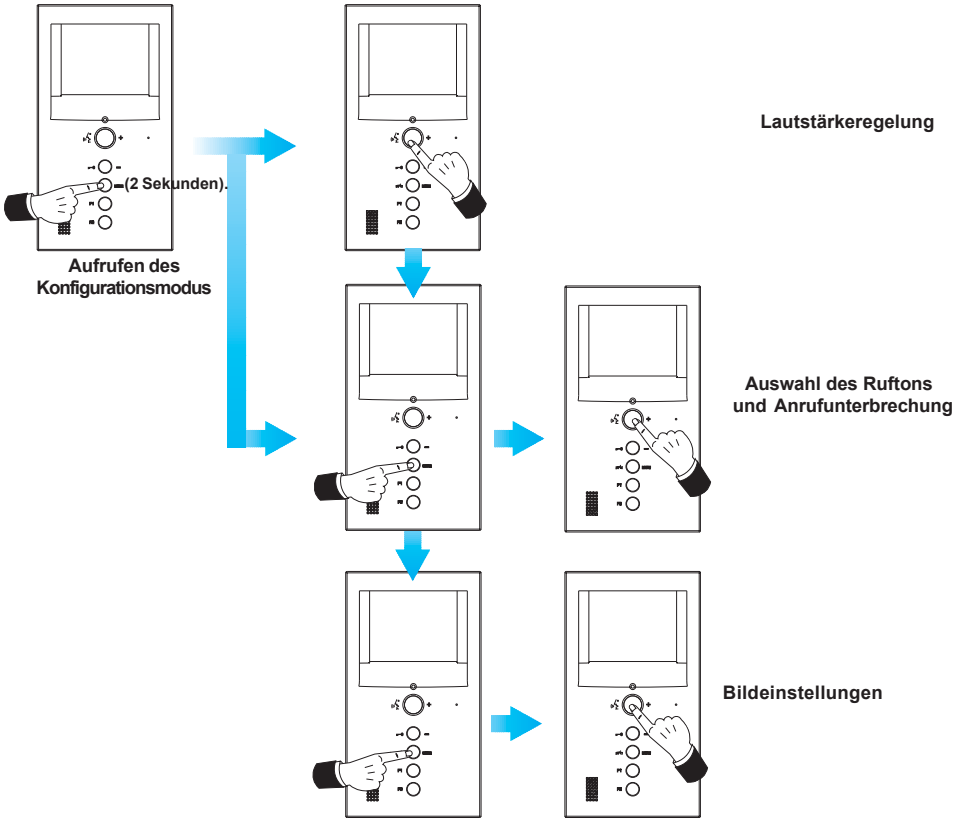

LOFT ADS COMPACT

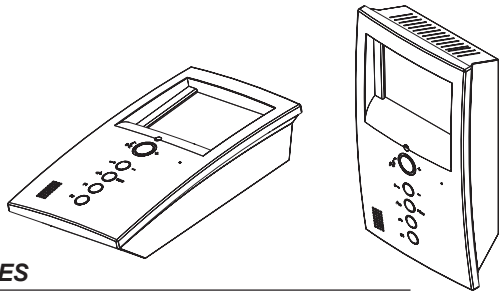

NOTA:
O ecrã do monitor acende-se, uma vez terminada a chamada a partir da placa.

BOTÕES

Botão Activação de Áudio e Auto-Ligação

· Ao receber uma chamada, prima o botão para falar com o visitante, e solte-o para escutar.

· Com o monitor em repouso, prima este botão durante 1 segundo para ligar o monitor manualmente. Para activar o áudio e falar com o visitante, seguir os passos descritos anteriormente.

Botão do trinco / chamada ao porteiro.

· Estando em conversação com a Placa de Rua, ao premir este botão, activa-se o *trinco*.

· Com o monitor em repouso, ao premir este botão faz-se uma *chamada ao porteiro* (se existir portaria).

Botão de desligar / Selecção câmara principal e a secundária/ *Menu.*

· Premir para terminar a comunicação.

· Com vídeo, manter o botão / premido durante 2 segundos para escolher sequencialmente entre a câmara principal e a secundária (se existir).

· Com o monitor em repouso, premir durante 2 segundos para entrar no modo de configuração do monitor. Ver a secção «Ajustes do monitor».

F1 *F1 e F2: Botões para Funções Adicionais*. (Atribuídas pelo instalador).

FUNCIONAMENTO

Atender uma chamada

Ao carregar no botão de chamada, na **Placa de Rua** ouve-se um som de chamada tanto na placa de rua como no monitor, acendendo-se o visor.

Prima o botão para falar com o visitante, e solte-o para escutar. A comunicação terminará automaticamente após 90 seg., ou em qualquer momento, premindo o botão .

Abertura da porta

Recebendo uma chamada da placa de rua, é possível abrir a porta em qualquer momento, premindo o botão .

Activação Manual do Monitor (Ligação Automática)

Com o monitor em repouso, prima este botão durante 1 segundo para ligar o monitor manualmente. Para escolher sequencialmente entre a câmara principal e a secundária (se existir), manter o botão / premido durante 2 segundos.

Para activar o áudio e falar com o visitante ou abrir a porta, seguir os passos descritos anteriormente.

Se não se estabelecer comunicação com a placa de rua, o monitor desliga-se automaticamente passados 30 seg. Se se estabelecer comunicação, esta termina automaticamente após 90 seg., ou premindo o botão .

AJUSTES DO MONITOR

Para acertar os diferentes parâmetros do monitor, é necessário aceder ao *modo de configuração*.

Para aceder ao **modo de configuração**, prima o botão « MENU » durante dois segundos. O LED pisca 1 vez por segundo e ouve-se um som de confirmação.

Ajuste do Volume da Chamada

Estando no modo de configuração, prima o botão «**+**», para seleccionar um *volume alto* ou «**-**», para seleccionar um *volume baixo*.

Selecção do Som de chamada e Cancelamento de chamada

Estando no modo de configuração, prima de novo o botão « MENU ».

Seguidamente, prima o botão «**+**», para mudar o som de chamada do monitor.
Prima «**-**» para activar o Cancelamento de chamada.

Configuração da Imagem

Estando no modo *selecção do som de chamada*, prima de novo o botão MENU. O LED pisca 1 vez cada dois segundos, indicando que o monitor se encontra no *modo de configuração de imagem*.

O monitor dispõe de 4 configurações pré-definidas com um determinado nível de brilho e contraste.

Prima o botão «**+**» ou «**-**» para alterar sequencialmente as diferentes configurações de brilho e contraste. (Quando se chega à primeira ou à ultima configuração, ouve-se um som de aviso)

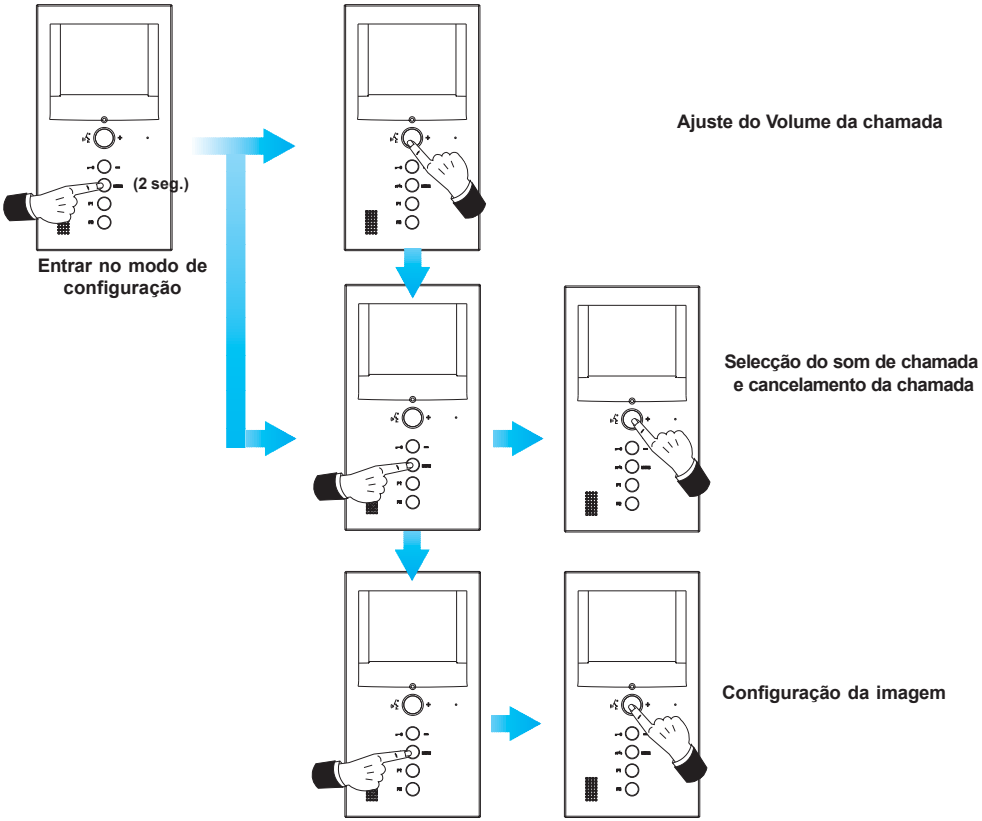

FERMAX
Audio and Video Door Entry Systems

E Publicación técnica de caracter informativo editada por FERMAX ELECTRONICA S.A.E.

FERMAX ELECTRONICA S.A.E., en su política de mejora constante, se reserva el derecho a modificar el contenido de este documento así como las características de los productos que en él se refieren en cualquier momento y sin previo aviso.
Cualquier modificación será reflejada en posteriores ediciones de este documento.

EN Technical document published for information purposes by FERMAX ELECTRONICA S.A.E.
FERMAX ELECTRONICA S.A.E., in a policy of ongoing improvement, reserves the right to modify the contents of this document and the features of the products referred to herein at any time and with no prior notice. Any such modifications shall be reflected in subsequent editions of this document.

F Publication technique à caractère informatif éditée par FERMAX ELECTRONICA S.A.E.
Conformément à sa politique de perfectionnement continu, FERMAX ELECTRONICA, S.A.E. se réserve le droit de modifier, à tout moment et sans préavis, le contenu de ce document ainsi que les caractéristiques des produits auxquels il fait référence. Toutes les modifications seront indiquées dans les éditions suivantes.

D Technische Veröffentlichung zu Informationszwecken; Herausgeber: FERMAX ELECTRONICA S.A.E.

FERMAX ELECTRONICA S.A.E, behält sich das Recht vor, den Inhalt dieses Dokuments sowie die technischen Eigenschaften der erwähnten Produkte ohne vorherige Ankündigung zu ändern, um dadurch den ständigen Weiterentwicklungen und den damit in Verbindung stehenden Verbesserungen Rechnung zu tragen. Alle Änderungen finden Aufnahme in den Neuauflagen dieses Dokuments.

P Publicação técnica de carácter informativo editada por FERMAX ELECTRONICA S.A.E.A FERMAX ELECTRONICA S.A.E., na sua política de melhoramento constante, reserva-se o direito de modificar o conteúdo deste documento assim como as características dos produtos que nele são referidos a qualquer momento e sem aviso prévio.

Qualquer modificação será apresentada em edições posteriores deste documento.

Avda. Tres Cruces, 133 • 46017 Valencia (España)
Telf. 96 317 80 00 • Fax 96 377 07 50
Telf. Export: 00 34 96 317 80 02
www.fermax.com• fermax@fermax.com