PLACAS ADS con teclado y SIN Display

PLACAS ADS con teclado y CON Display

ADS PANELS with keypad and WITHOUT Display

ADS PANELS with keypad and WITH Display

PLATINES ADS avec clavier et SANS Affichage

PLATINES ADS avec clavier et AVEC Affichage

ADS-TÜRSTATIONEN mit Tastenfeld OHNE Bildschirmanzeige

ADS-TÜRSTATIONEN mit Tastenfeld MIT Bildschirmanzeige

‘’MANUAL DEL INSTALADOR DE PLACAS ADS CON TECLADO FERMAX”
Código 94827b V07_05
Publicación técnica de caracter informativo editada por FERMAX ELECTRONICA S.A.E.

FERMAX ELECTRONICA S.A.E., en su política de mejora constante, se reserva el derecho a modificar el contenido de este documento así como las características de los productos que en él se refieren en cualquier momento y sin previo aviso.
Cualquier modificación será reflejada en posteriores ediciones de este documento.

INDICE

MANUAL DEL INSTALADOR 4
Símbolos e Icónos 4

PLACAS ADS 4
Placas ADS DIRECT (SIN Display) 5
Diseño CITY LINE 5
Diseño BRUTO 5
Placas ADS DIGITAL (CON Display) 6
Diseño CITY LINE 6
Diseño BRUTO 6
Instalación de la placa de calle 7

PROGRAMACION DE LOS MONITORES Y LOS TELEFONOS DESDE PLACA .. 8
Placas SIN Display 8
Placas CON Display 8

VERIFICACION DE LA PROGRAMACION 10
Llamada a los apartamentos desde placa 10

CONFIGURACIONES Y AJUSTES FINALES DE LA PLACA 11

CABLEADO INTERNO DE LAS PLACAS ADS 12
Placas ADS DIRECT (SIN Display) 12
Placas ADS DIGITAL (CON Display) 13

ESQUEMAS BASICOS DE INSTALACION 14
Instalación de vídeo ADS 14
Instalación de vídeo VISION 16
Anexo 18

FERMAX

MANUAL DEL INSTALADOR

En este documento se indican todos los pasos y precauciones a seguir para la correcta instalación de este equipo, dejándolo en condiciones de funcionar en su configuración básica (realizar llamadas y ser atendidas, abrir la puerta, etc.).
Las funciones asociadas al teclado de marcación sólo estarán operativas tras la intervención del **administrador** del sistema, (Manual que también se adjunta en esta placa).
Se incluyen los esquemas de montaje básicos, así como las características técnicas. Para instalaciones más complejas, solicite nuestros Libros Técnicos del Sistema ADS o del Sistema VISION.

Símbolos e Icónos

Para facilitar la interpretación y características de funcionamiento de las placas se adjuntarán los símbolos descritos a continuación.

Control de acceso por usuario (apertura de puerta con código).

Display digital (listado en pantalla de los usuarios).

PLACAS ADS

Las Placas ADS se subdividen en dos tipos de placas según su funcionamiento y características. Estas son:

- Placas ADS DIRECT (sin display).
- Placas ADS DIGITAL (con display).

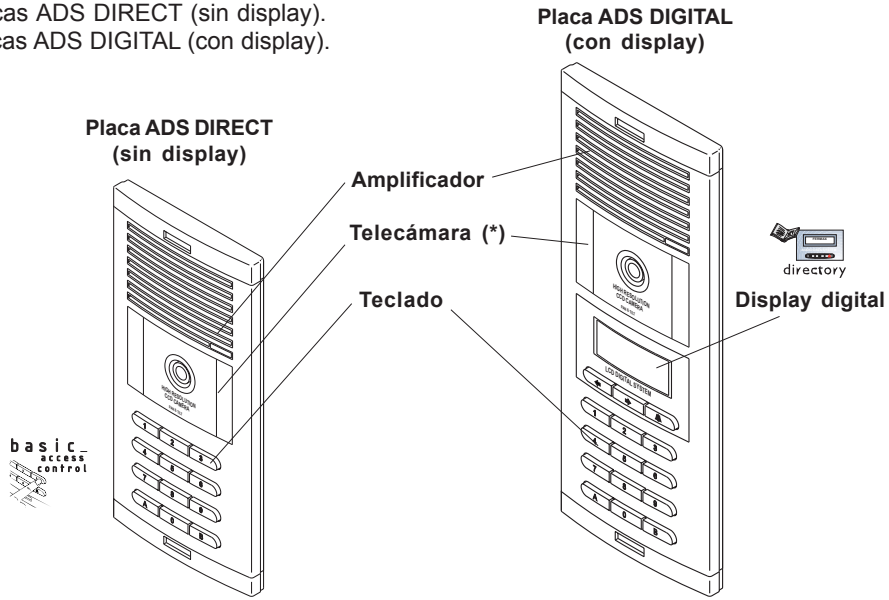

(*) según modelo e instalación

Placas ADS DIRECT (SIN Display)

Diseño CITY LINE

La placa City Line ADS Direct lleva un "VISOR" en el que se pueden colocar diferentes módulos. En función del módulo utilizado, la placa se utilizará en instalaciones de audio o de video.

Placa City Line ADS Direct Ref. 2457

Instalaciones AUDIO

\+

Módulo Tarjetero Panorámico Ref. 8820

Instalaciones VIDEO

\+

B/N: Módulo Telecámara Ref. 8028

Color: Módulo Telecámara Ref. 2490

Visión: Módulo Telecámara Ref. 2483

NOTA:

✔ *También existe una placa City Line con 2 VISORES Ref. 2437, en la que se podrían combinar los módulos descritos arriba.*

Diseño BRUTO brutø

Las placas Bruto ADS Direct tanto de audio como de video salen totalmente montadas de fábrica. Las placas de VIDEO llevan referencias diferentes en función de la telecámara requerida.

Instalación AUDIO

Placa Bruto Direct AUDIO Ref. 2764

Instalación VIDEO

* Placa Bruto Direct VIDEO con telecámara B/N Ref. 2765
* Placa Bruto Direct VIDEO con telecámara Color Ref. 27656
* Placa Bruto Direct VIDEO con telecámara VISION Ref. 27658

Diseño CITY LINE

Las placas de VIDEO llevan referencias diferentes en función de la telecámara requerida.

Instalación AUDIO

Placa City Line ADS Digital AUDIO Ref. 2404

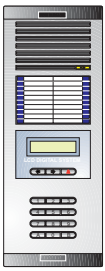

Instalaciones AUDIO

\+ Módulo Tarjetero Panorámico Ref. 8820

Instalaciones VIDEO

B/N: Módulo Telecámara Ref. 8028

\+ Color: Módulo Telecámara Ref. 2490

Visión: Módulo Telecámara Ref. 2483

Placa City Line ADS Digital 1 VISOR Ref. 2416

Diseño BRUTO bruto

Las placas Bruto de VIDEO llevan referencias diferentes en función de la telecámara requerida.

Instalación AUDIO

Placa Bruto Digital AUDIO Ref. 2768

Instalación VIDEO

* Placa Bruto Digital VIDEO con telecámara B/N Ref. 2773

* Placa Bruto Digital VIDEO con telecámara Color Ref. 27737

* Placa Bruto Digital VIDEO con telecámara VISION Ref. 27738

Instalación de la placa de calle

La placa de calle está suficientemente protegida contra la humedad y otros agentes atmosféricos. No obstante, en situaciones climatológicas permanentemente adversas de fuerte lluvia o ambiente salino es conveniente instalarla en lugar protegido, con el fin de prolongar la vida útil de su equipo. Luz fuerte que incida directamente sobre la telecámara (contraluz) provocará que la imagen pierda contraste y/o claridad.

Siga las recomendaciones que a continuación se muestran para una correcta instalación de la **Placa de Calle**.

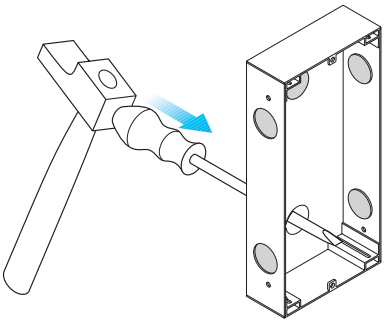

Practique los agujeros necesarios para el paso de los cables.

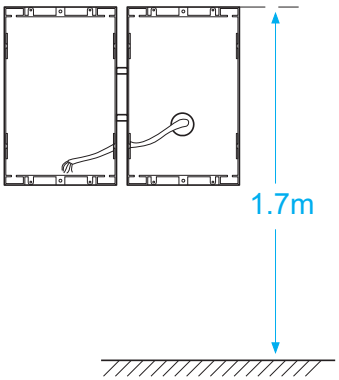

Altura recomendada

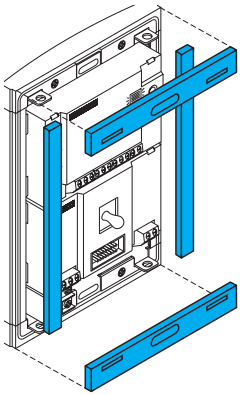

Coloque las tiras de caucho celular antihumedad suministradas.

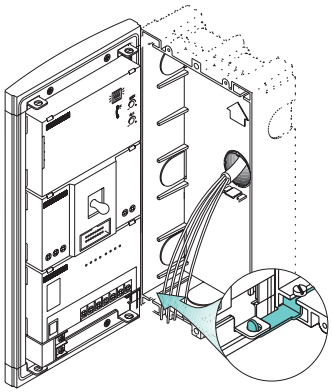

Utilice las bisagras para abrochar los cables y manipular la placa cómodamente.

PROGRAMACIÓN DE LOS MONITORES Y LOS TELÉFONOS DESDE PLACA

Independientemente de que la placa sea ADS Direct (sin display) o ADS Digital (con display), todos los monitores y teléfonos deben ser programados con un **"número de línea"** desde 1 a 199. Programe cada vivienda con un número de línea distinto.

Placas SIN Display

Los monitores y teléfonos deben ser programados con un **"número de línea"** desde 1 a 199. Programe cada vivienda con un número de línea distinto. Este "número de línea" será el que habrá que marcar para llamar a la vivienda. Ver como se programan los monitores/ teléfonos en las siguientes páginas.

Placas CON Display

Los monitores y teléfonos deben ser programados con un **"número de línea"** desde 1 a 199. Programe cada vivienda con un número de línea distinto. En el caso de placas CON Display, el administrador deberá programar además un **"código de llamada"** para cada una de las viviendas.

La propia placa realizará durante la llamada, la conversión de cada **código de llamada** al correspondiente **número de línea**, por lo que es muy importante rellenar la Tabla de Programación. Ver Manual del Administrador para la programación del "código de llamada" y Tabla de Programación.

Código de Llamada	conversión	***Número de Línea (asociado)***
Llamada 1 4 2 2	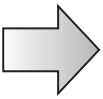	Línea ADS 0 4 1
Por ejemplo: el código de llamada 1422	generará llamada en el monitor/teléfono programado con	el número de línea 41

Código de Llamada**:** código de 0001 a 9999 que debe marcar el visitante para llamar a ese usuario. NO se pueden repetir. **(Se programará posteriormente con el Manual del Administrador).**

Número de Línea**: nº** que coincide con el programado en el monitor/teléfono llamado.

NOTAS MUY IMPORTANTES:

- ✓ ***Tanto en placas CON Display como SIN Display, es preciso programar los monitores/teléfonos con un número de línea de 1 a 199.***
- ✓ *Recuerde que el* ***Código de Llamada*** *en la placa con display* ***se programará posteriormente*** *con el Manual del Administrador.*
- ✓ *No olvide rellenar la* ***Tabla de Programación*** *en el Manual del Administrador.*

MONITORES

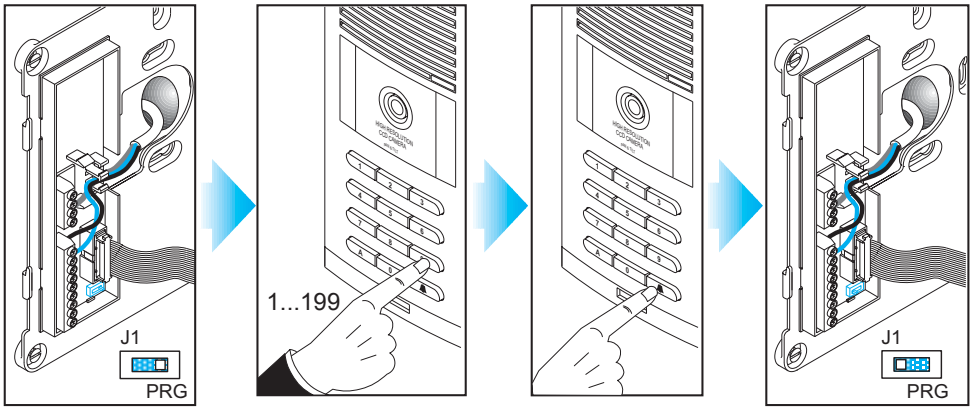

1. *Con el monitor enchufado, coloque el conmutador J1 en la posición **PRG**. Se oirá un sonido de confirmación.*

2. *Marque el número de línea correspondiente al monitor. De nuevo se produce confirmación.*

3. *Vuelva el conmutador a su posición original y coloque el **Monitor**.*

NOTA:

✔ *El tiempo entre los pasos 1 y 2 debe ser inferior a 2 minutos. En caso de exceder este tiempo, coloque el puente en su posición original y comience de nuevo la secuencia.*

✔ *Para realizar la programación es preciso que el monitor este enchufado.*

TELEFONOS

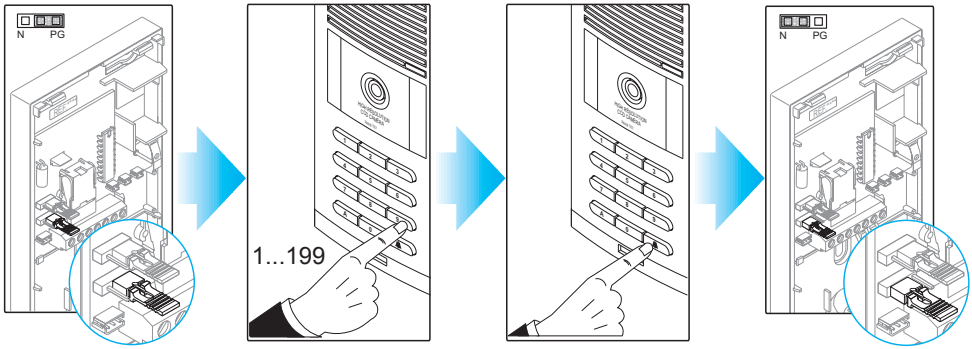

1. *Coloque el puente J1 en la posición **PG**. Se oirá un sonido de confirmación.*

2. *Marque el número de línea correspondiente al telefono. De nuevo se produce confirmación.*

3. *Vuelva el puente a su posición original **N** y tape el **teléfono**.*

NOTA:

✔ *El tiempo entre los pasos 1 y 2 debe ser inferior a 2 minutos. En caso de exceder este tiempo, coloque el puente en su posición original y comience de nuevo la secuencia.*

TELEFONOS ADS KIT

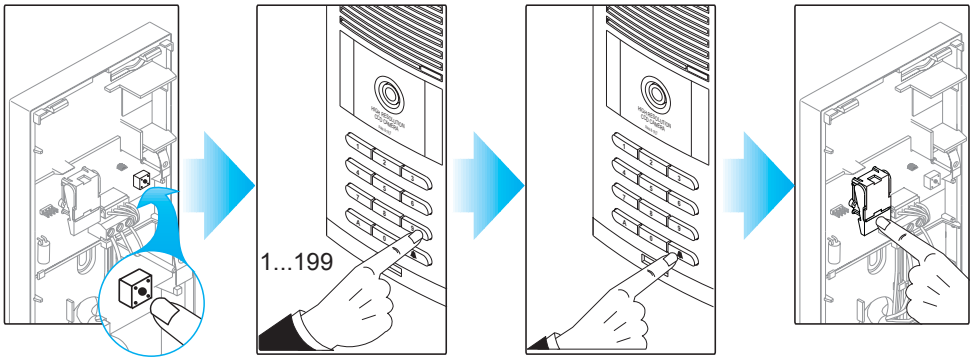

1. *Mantenga pulsada la tecla de colgado y presione el **botón de programación** hasta que se escuchen dos sonidos (el segundo confirma la entrada en programación).*
2. *Marque el número de línea correspondiente al telefono. De nuevo se produce confirmación mediante una llamada (si el teléfono está descolgado se confirmará interrumpiendo la comunicación). Descuelgue y compruebe la comunicación con la placa.*
3. *Presione el botón de colgado y tape el **teléfono**.*

NOTA:

✔ *El tiempo entre los pasos 1 y 2 debe ser inferior a 4 minutos. En caso de exceder este tiempo comience de nuevo la secuencia.*

NOTA MUY IMPORTANTE:

✔ ***Los teléfonos y monitores que no hayan sido programados no funcionarán.***

VERIFICACION DE LA PROGRAMACION

Si desea verificar la programación de un terminal (teléfono o monitor) cuelgue el auricular, marque el número de línea que le ha asignado y pulse la tecla campana.

Llamada a los apartamentos desde placa

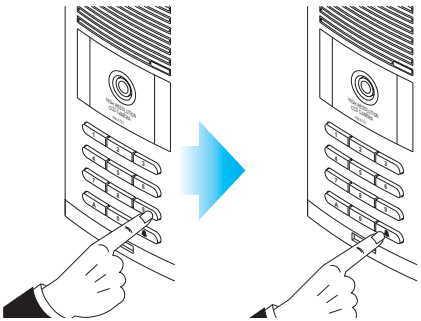

Marque el “número de línea” (3 dígitos) correspondiente a la vivienda a la que desea llamar y pulse la tecla campana 🔔.

CONFIGURACIÓN Y AJUSTES FINALES DE LA PLACA

Configure el amplificador de la placa de calle y ajuste la inclinación de la telecámara (en Kits Videoportero) en caso de ser necesario:

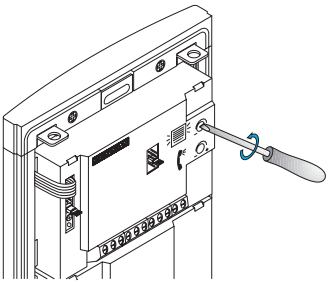

✔ *Ajuste el audio en caso de necesitarlo.*

Volumen en Placa

Volumen en Vivienda

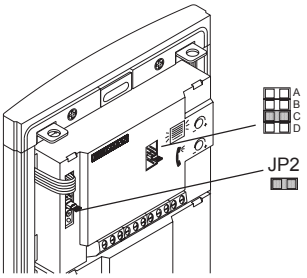

✔ *Selección del idioma del mensaje hablado de «puerta abierta»*

✔ ***JP2**: No quitar.*

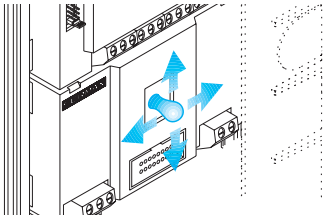

En KITs de Videoportero:

✔ *Enfoque la telecámara moviendo el objetivo hacia la dirección deseada con la ayuda de la palanca «pan and tilt»*

✔ *El ajuste Pan&Tilt permite mover el objetivo 10º en los 4 sentidos.*

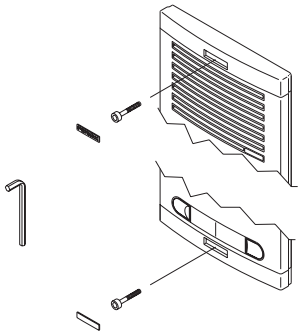

*Una vez realizados todos los ajustes que considere necesarios, cierre la placa con la **llave** que se suministra con su Kit.*

CABLEADO INTERNO DE LAS PLACAS ADS

Placas ADS DIRECT (SIN Display)

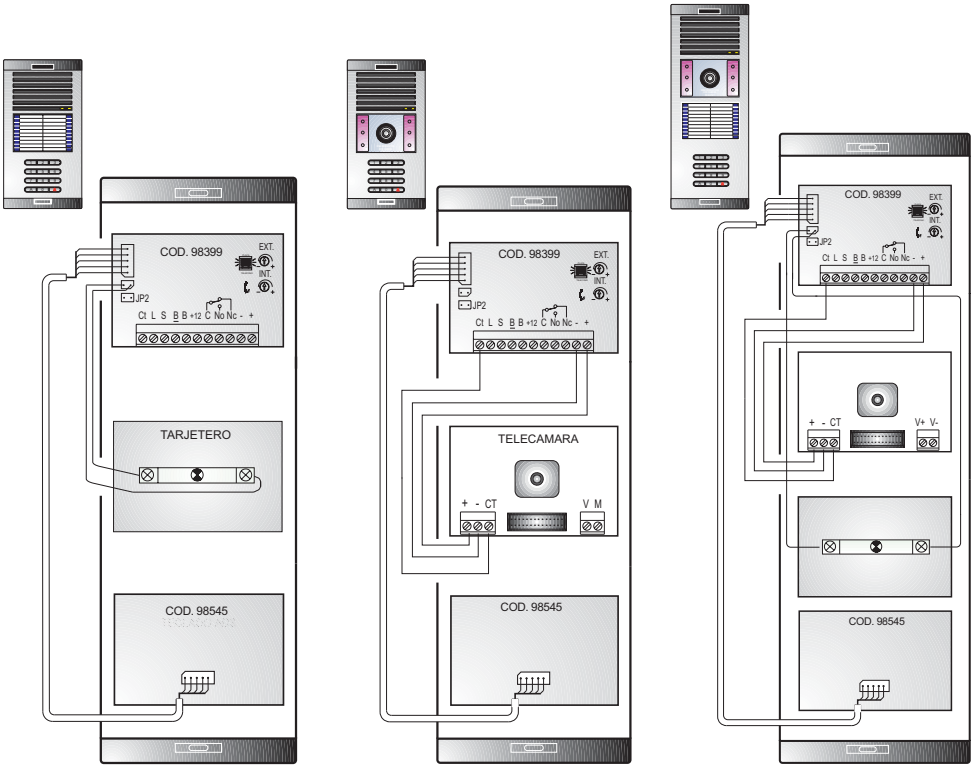

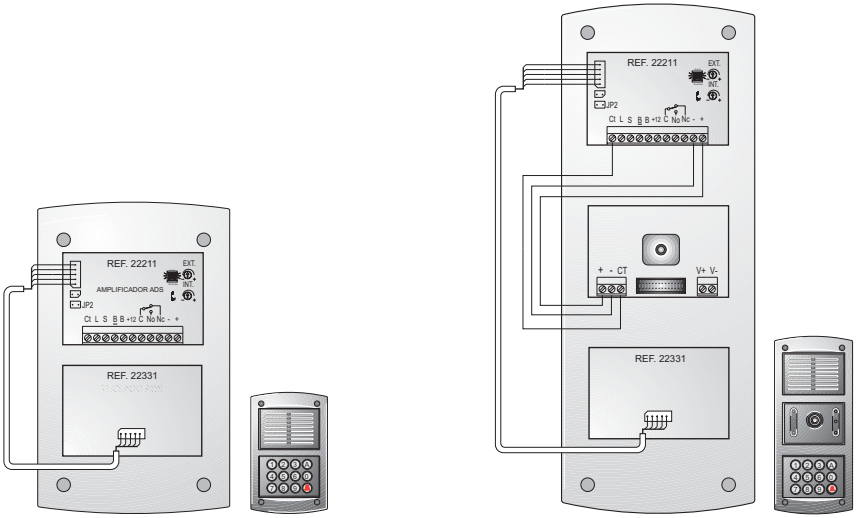

Placas ADS DIGITAL (CON Display)

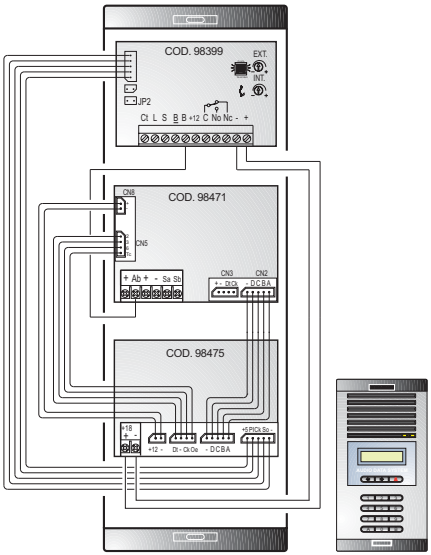

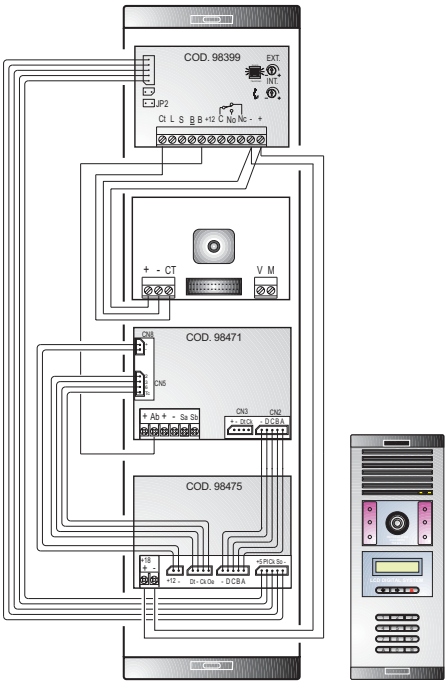

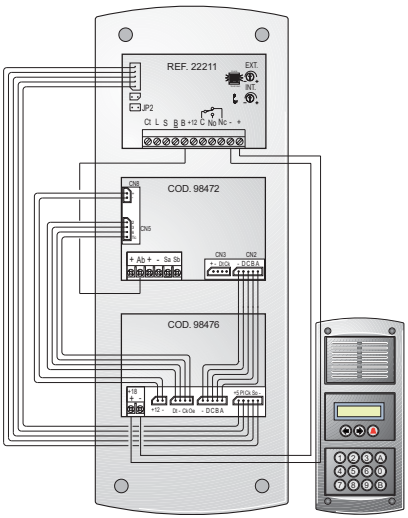

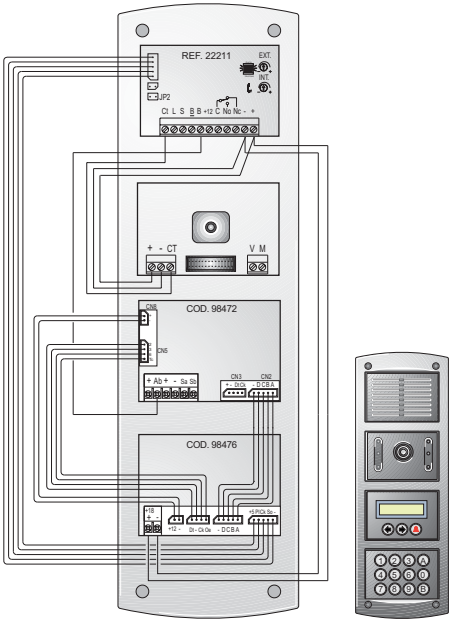

ESQUEMAS BASICOS DE INSTALACION

Instalación de vídeo ADS

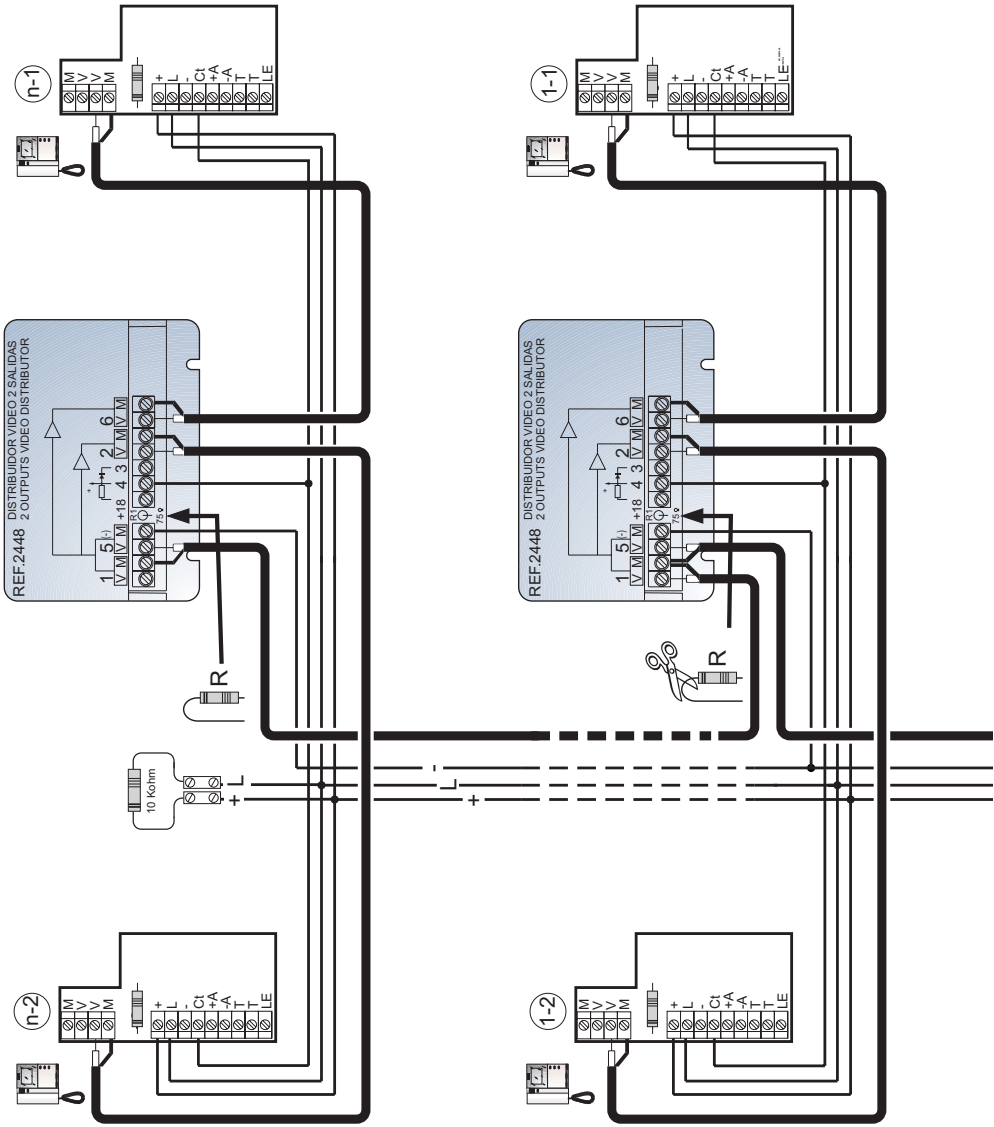

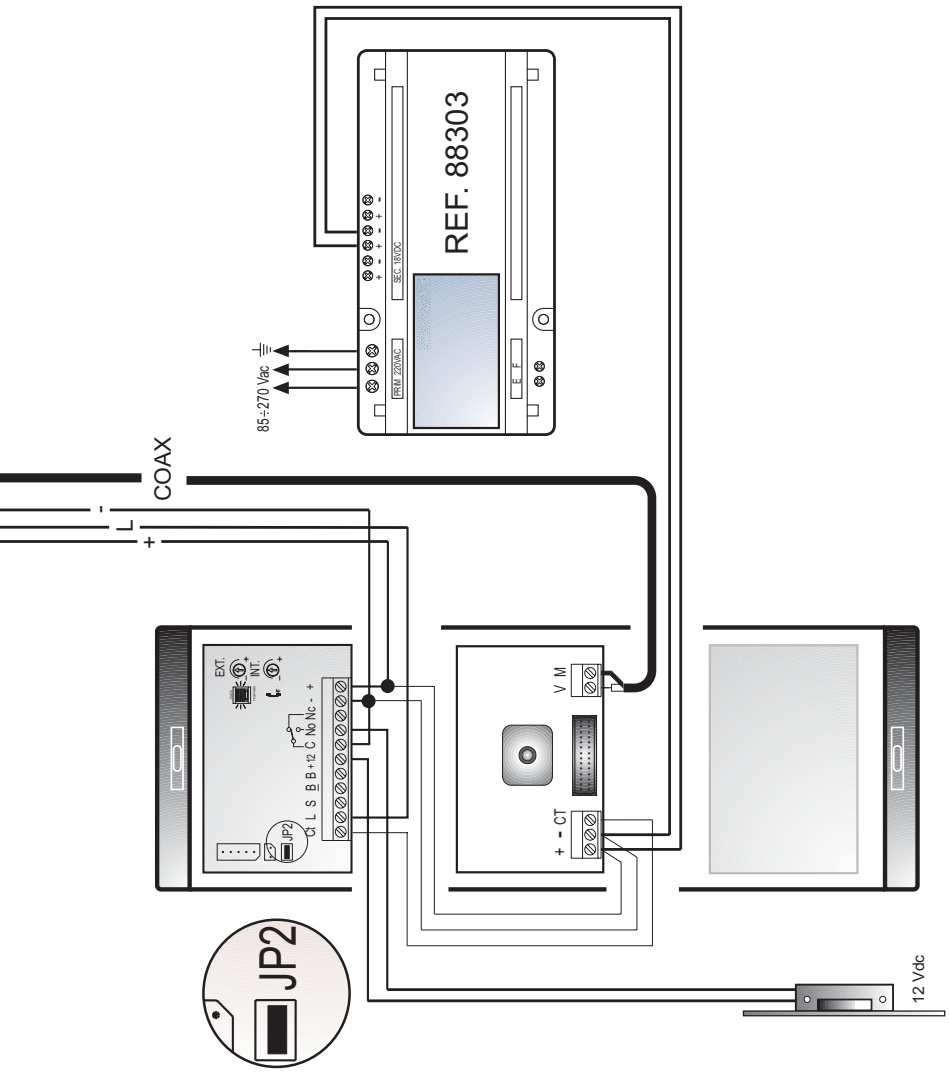
REF. 88303
85÷270 Vac
PRIM. 230VAC
SEC. 18VDC
COAX
-
L
+
EXT.
INT.
Cl L S B B+12 C No Nc - +
JP2
V M
+ - CT
12 Vdc
JP2

ESQUEMAS BASICOS DE INSTALACION

Instalación de vídeo VISION

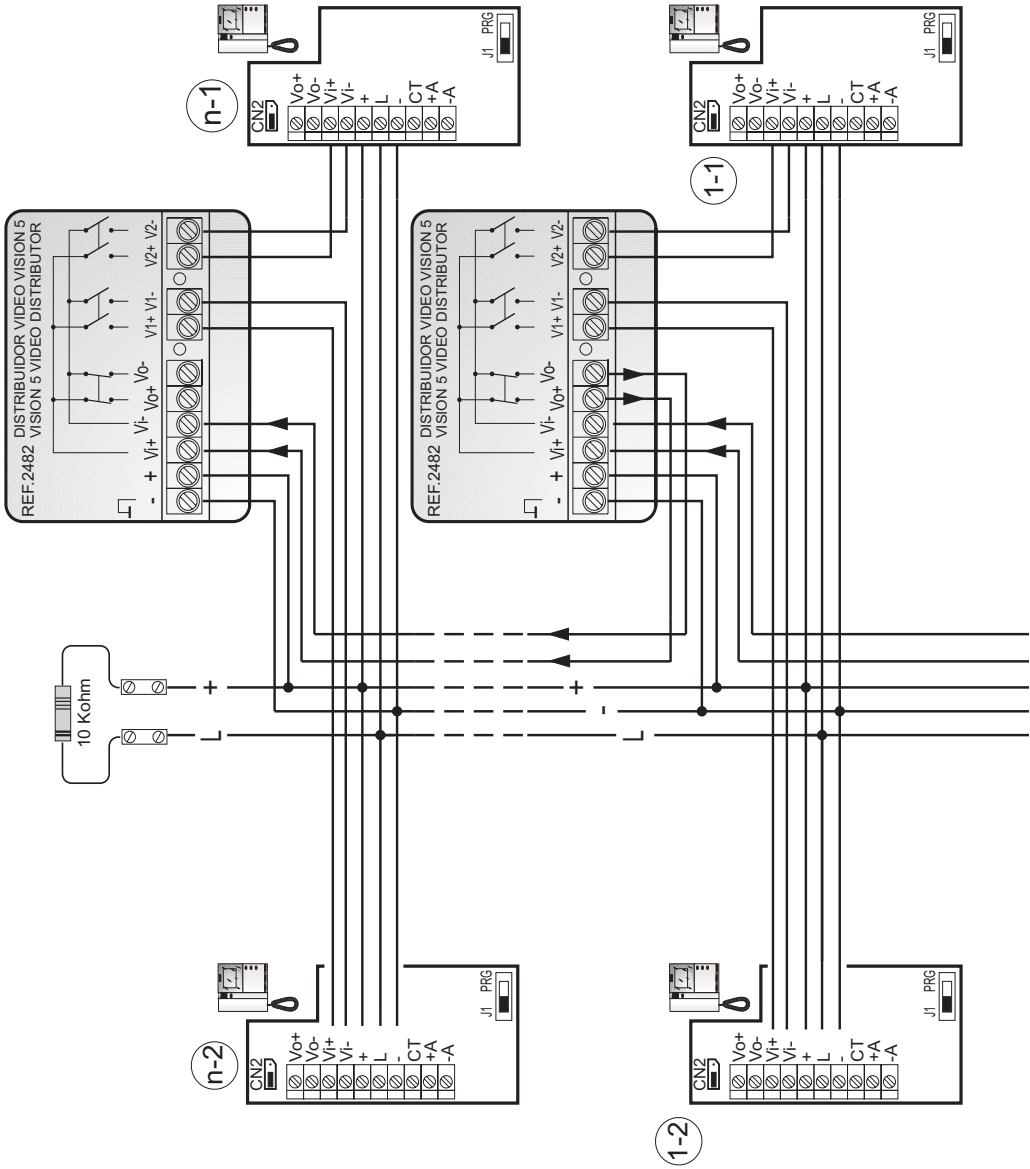

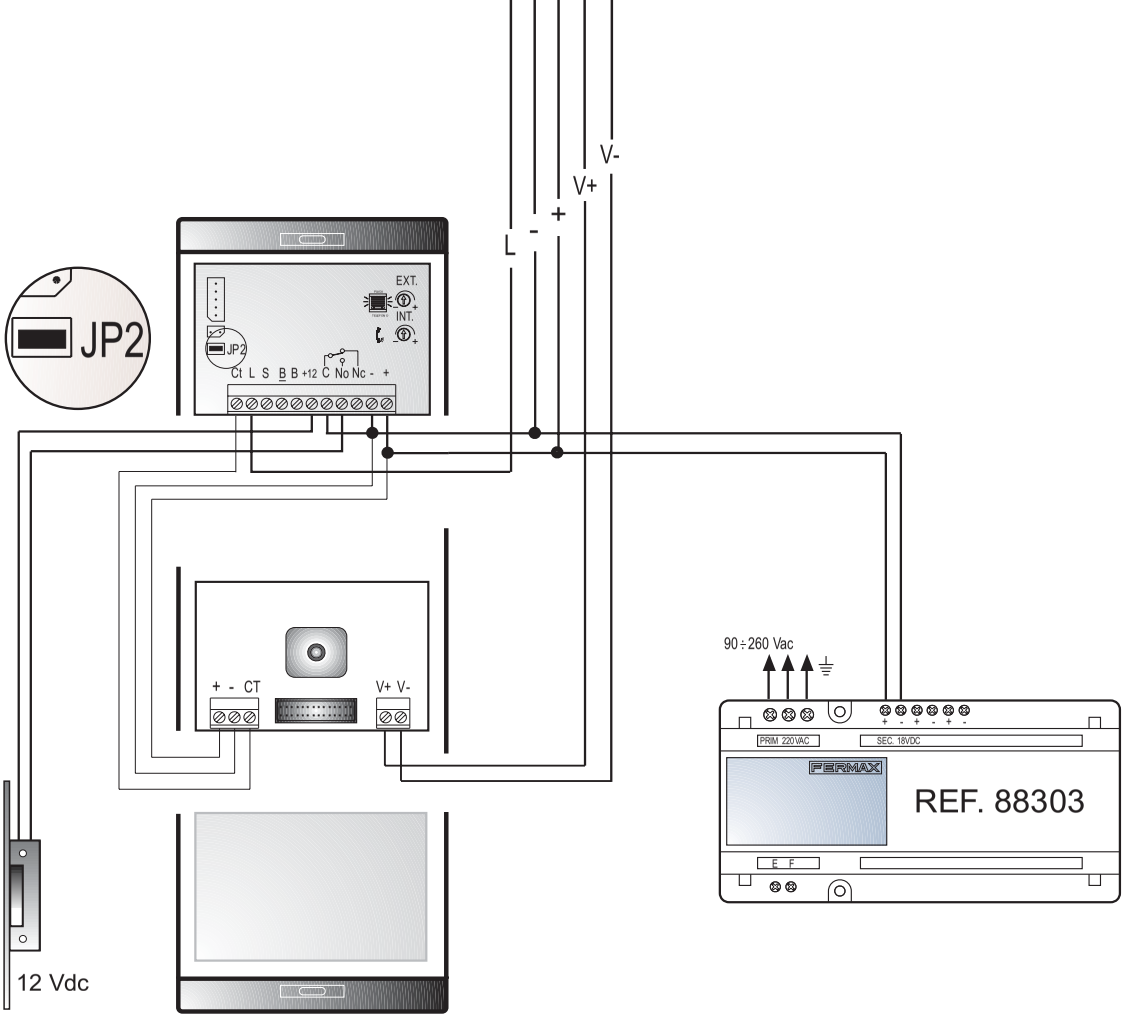
JP2
EXT.
INT.
JP2
Ct L S B B +12 C No Nc - +
L -
+
V+
V-
+ - CT
V+ V-
90÷260 Vac
PRIM 220VAC
SEC. 18VDC
FERMAX
REF. 88303
E F
12 Vdc

Anexo

Para más información y esquemas de instalación solicite nuestros Libros Técnicos:

- Libro Técnico ADS (Código 94725).
- Libro Técnico VISION (Código 94729).

Ambos también disponibles en el apartado Area Técnica de nuestra página web: **www.fermax.com**

''FERMAX ADS PANELS WITH KEYPAD - INSTALLER MANUAL''
Code 94827b V07_05
Technical publication of an informative nature issued by FERMAX ELECTRONICA S.A.E.

FERMAX ELECTRONICA S.A.E., within its policy of constant improvement, reserves the right to modify the contents of this document as well as the characteristics of the products referred to herein at any time and with no prior advice.
Any modification will be reflected in subsequent editions of this document.

INDEX

INSTALLER MANUAL 22
Symbols and Icons 22

ADS PANELS 22
ADS DIRECT Panels (WITHOUT Display) 23
CITY LINE design 23
BRUTO design 23
ADS DIGITAL Panels (WITHOUT Display) 24
CITY LINE design 24
BRUTO design 24
Outdoor Panel installation 25

PROGRAMMING MONITORS AND TELEPHONES FROM THE PANEL 26
Panels WITHOUT Display 26
Panels WITH Display 26

CHECKING PROGRAMMING 28
Calling apartments from the panel 28

FINAL PANEL SETUP AND ADJUSTMENTS 29

INTERNAL WIRING OF ADS PANELS 30
ADS DIRECT Panels (WITHOUT Display) 30
ADS DIGITAL Panels (WITH Display) 31

BASIC INSTALLATION DIAGRAMS 32
ADS Video Installation 32
VISION Video Installation 34
Annex 36

INSTALLER MANUAL

In this document, all the steps and precautions to be followed for proper installation of the equipment are indicated, leaving it in operational condition in its basic configuration (make calls, open the door, etc.).

Functions associated with the dialling keypad will only be effective after the intervention of the system **Administrator**, (Manual also attached in this panel).

Basic assembly diagrams are included, as well as the technical features. For more complex installations, ask for our ADS System or VISION System Technical Manuals.

Symbols and Icons

To facilitate the interpretation and features of the panels, the symbols described below will be included.

User access control (open door with code).

Digital display (on-screen user list).

ADS PANELS

The ADS Panels are subdividided into two types of panel depending on their function and characteristics. These are:

- ADS DIRECT Panels (no display).
- ADS DIGITAL Panels (with display).

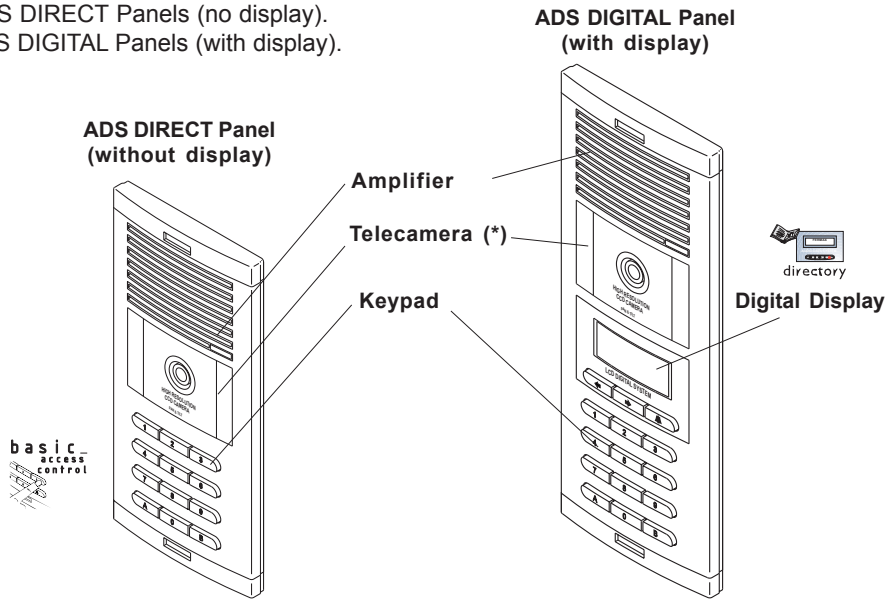

(*) depending on model and installation

ADS DIRECT Panels (WITHOUT Display)

CITY LINE Design

The City Line ADS Direct Panel has a “WINDOW” where different modules can be fitted. Depending on the module utilised, the panel may be used in Audio or Video installations.

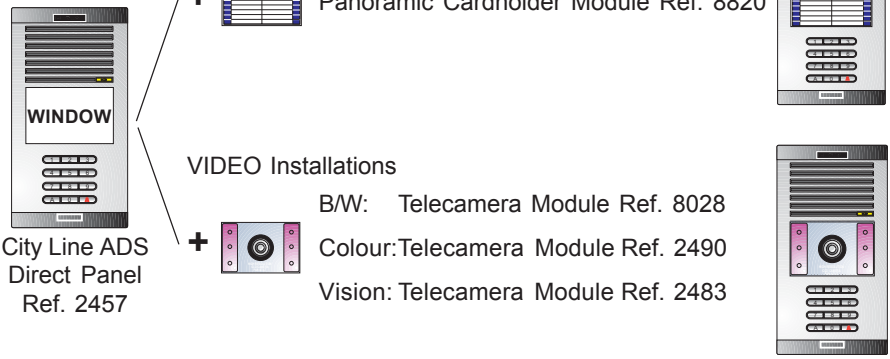

NOTE:

✔ *There is also a City Line Panel with 2 WINDOWS Ref. 2437, where the modules described above may be combined.*

BRUTO Design

Bruto ADS Direct Panels, both audio and video, come completely mounted from the factory. The VIDEO Panels have different references in line with the telecamera function required.

AUDIO Installation

Bruto Direct AUDIO Panel Ref. 2764

VIDEO Installation

* Bruto Direct VIDEO Panel with B/W telecamera Ref. 2765
* Bruto Direct VIDEO Panel with Colour telecamera Ref. 27656
* Bruto Direct VIDEO Panel with VISION telecamera Ref. 27658

CITY LINE Design

The VIDEO Panels have different references in line with the telecamera function required.

AUDIO Installation

City Line ADS Digital AUDIO Panel Ref. 2404

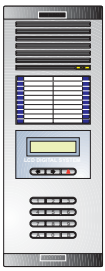

AUDIO Installations

\+ Panoramic Cardholder Module Ref. 8820

VIDEO Installations

B/W: Telecamera Module Ref. 8028

\+ Colour: Telecamera Module Ref. 2490

Vision: Telecamera Module Ref. 2483

City Line ADS Digital 1 WINDOW Panel Ref. 2416

BRUTO Design bruto

The Bruto VIDEO Panels have different references depending on the telecamera function required.

AUDIO Installation

Bruto Digital AUDIO Panel Ref. 2768

VIDEO Installation

* Bruto Digital VIDEO Panel with B/W Telecamera Ref. 2773

* Bruto Digital VIDEO Panel with Colour Telecamera Ref. 27737

* Bruto Digital VIDEO Panel with VISION Telecamera Ref. 27738

Outdoor Panel Installation

The outdoor panel is sufficiently protected against damp and other atmospheric agents. However, in permanently adverse weather conditions of heavy rain or saline atmosphere it is advisable to install the panel in a sheltered spot in order to prolong the useful lifespan of your equipment. Strong direct light on the telecamera (backlight) will make the image lose contrast and/or clarity.

Follow the recommendations shown below for correct **Outdoor Panel** installation.

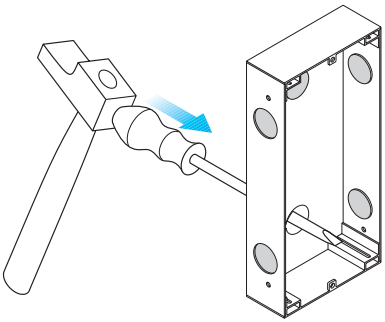

Drill the holes needed to pass the cables through.

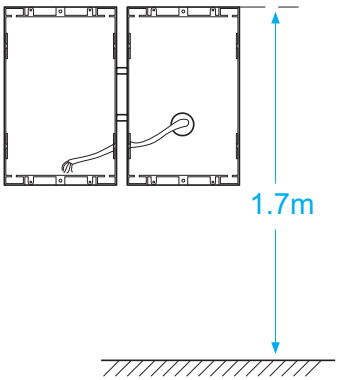

Recommended height

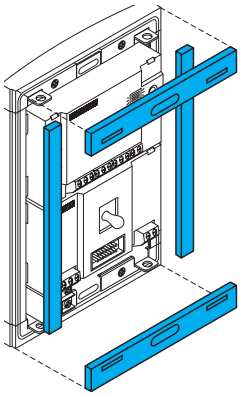

Fit the damp-proof cellular rubber strips supplied.

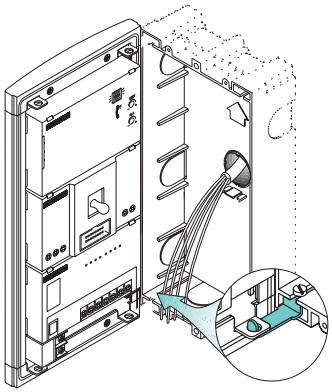

Use the hinges to fasten the cables and manipulate the panel easily.

PROGRAMMING THE MONITORS AND TELEPHONES FROM THE PANEL

Independently of whether the panel is ADS Direct (without display) or ADS Digital (with display), all the monitors and telephones must be programmed with a **"line number"** from 1 to 199. Program each apartment with a different line number.

Panels WITHOUT Display

The monitors and telephones must be programmed with a **"line number"** from 1 to 199. Program each apartment with a different line number. This "line number" will be the one that must be keyed in to call the apartment. See how to program them (monitors/telephones) in the following pages.

Panels WITH Display

The monitors and telephones must be programmed with a **"line number"** from 1 to 199. Program each apartment with a different line number. In panels WITH Display, the administrator must also program a **"call code"** for each of the apartments.

During the call, the panel itself carries out the conversion of each **call code** to the corresponding **line number**, so it is very important to fill in the Programming Table. See the Administrator Manual for how to program the "call code" and Programming Table.

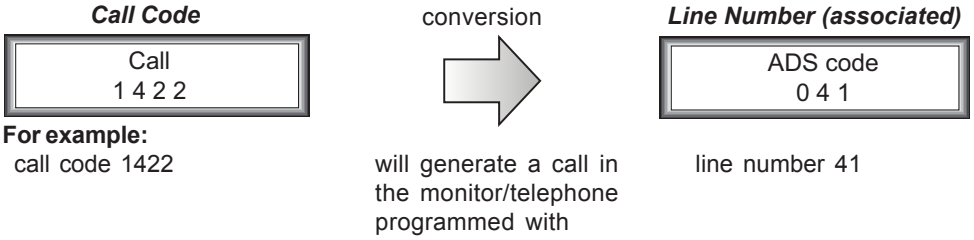

For example:

call code 1422 — will generate a call in the monitor/telephone programmed with — line number 41

***Call Code*: code from 0001 to 9999 that the visitor must key in to call this user. MUST NOT be repeated. **(Programmed later with the Administrator Manual).**

***Line Number*: nº that coincides with that programmed in the monitor/telephone called.**

VERY IMPORTANT NOTES:

- ✓ ***Both in panels WITH Display and WITHOUT Display, the monitors/telephones must be programmed with a line number from 1 to 199.***
- ✓ *Remember that the **Call Code** on the panel with display **will be programmed later** with the Administrator Manual.*
- ✓ *Do not forget to fill in the **Programming Table** in the Administrator.*

MONITORS

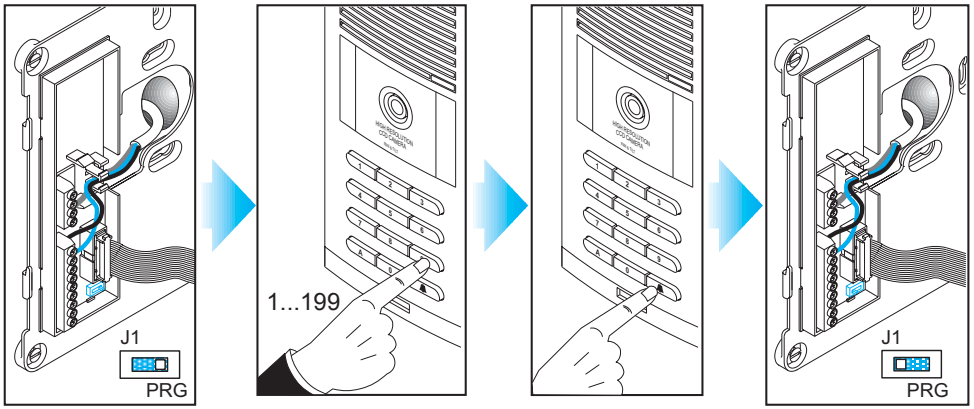

1. *With the monitor plugged in, set the J1 switch in the **PRG** position. You will hear a confirmation tone.*
2. *Enter the line number corresponding to the monitor. Confirmation tone is heard again.*
3. *Return the switch to its original position and set the **Monitor**.*

NOTE:

✔ *Time between steps 1 and 2 must be less than 2 minutes. If this time is exceeded, place the switch in its original position and begin the sequence again.*

✔ *The monitor must be plugged in before programming takes place.*

TELEPHONES

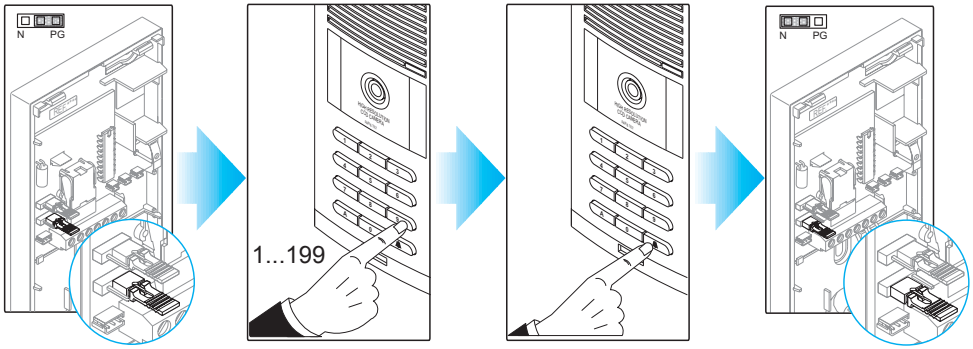

1. *Put the J1 jumper in **PG** position. You will hear a confirmation tone.*
2. *Enter the line number corresponding to the telephone. Confirmation tone is heard again.*
3. *Return the jumper to its original position **N** and cover the **Telephone**.*

NOTE:

✔ *Time between steps 1 and 2 must be less than 2 minutes. If this time is exceeded, set the switch in its original position and start the sequence again.*

ADS KIT TELEPHONES

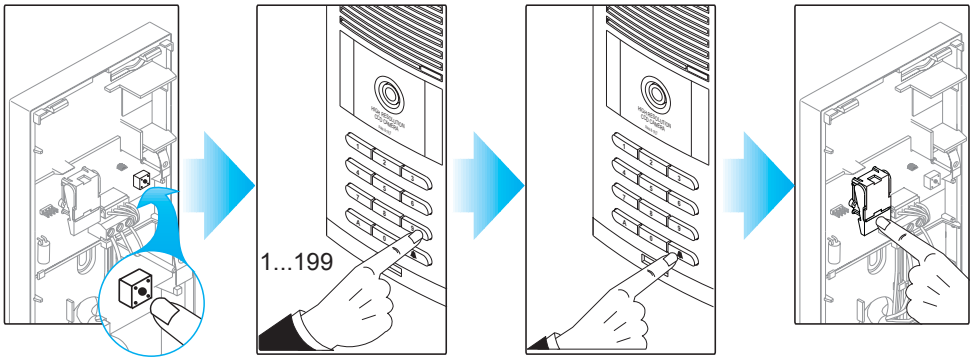

1. *Press and hold on the the hook switch and **the programming button** until your hear two confirmation tones.*

2. *Enter the line number to be assigned to the telephone. Confirmation tone is heard again (audio will be interrupted if the hook switch is not pressed at this point). Check the audio connection holding off the hook switch.*

3. *Press the hook switch and cover the **Telephone**.*

NOTE:

✔ *Time between steps 1 and 2 must be less than 4 minutes. If this time is exceeded, start the process again.*

VERY IMPORTANT NOTE:

✔ ***Telephones and monitors that have not been programmed will not operate.***

CHECKING THE PROGRAMMING

If you want to check the programming of a terminal (telephone or monitor), hang up the receiver, key in the line number assigned to it and press the bell key.

Calling apartments from the panel

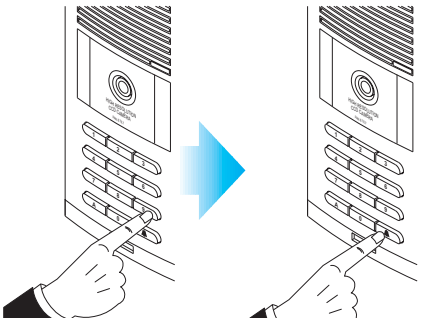

Key in the “line number” (3 digits) corresponding to the apartment you wish to call and press the bell 🔔 key.

FINAL PANEL CONFIGURATION AND SETTINGS

Configure the outdoor panel amplifier and set the telecamera angle (in Video Entry System Kits) if necessary:

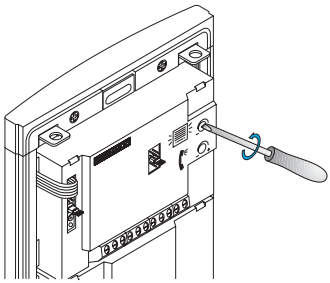

✔ *Adjust the audio if necessary.*

Panel volume

House volume

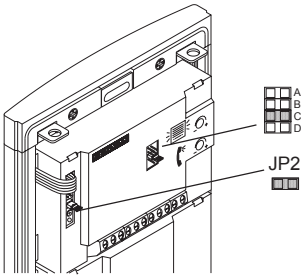

✔ *Select language for "open door" message.*

✔ ***JP2**: Do not remove*

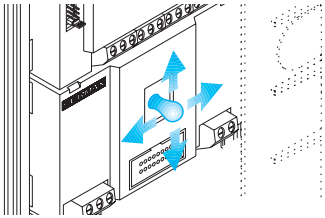

In Video Entry Kits:

✔ *Focus the camera by moving the lens in the desired direction with the help of the «pan and tilt» lever*

✔ *Pan&Tilt adjust lets you move the lens 10° in all 4 directions.*

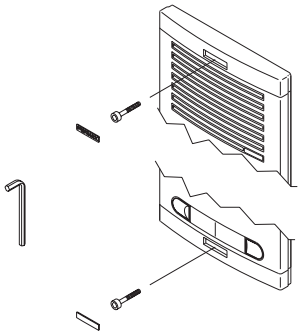

*Once you have made all the necessary adjustments, close the panel with the **key** supplied with the Kit.*

ADS PANEL INTERNAL WIRING

ADS DIGITAL Panels (WITHOUT Display)

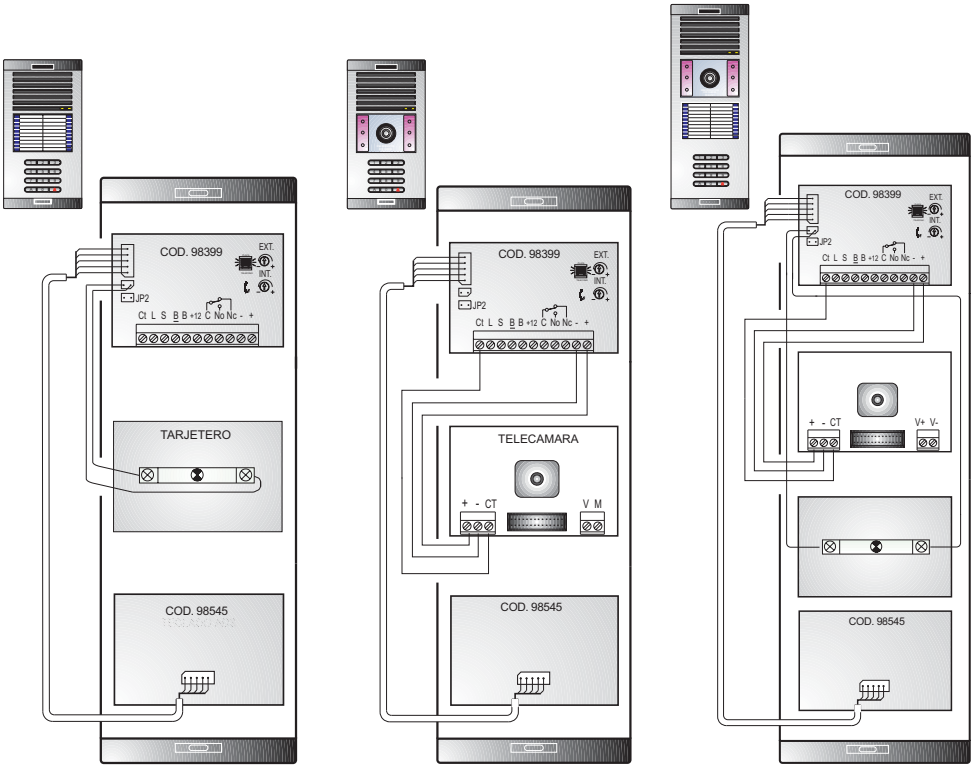

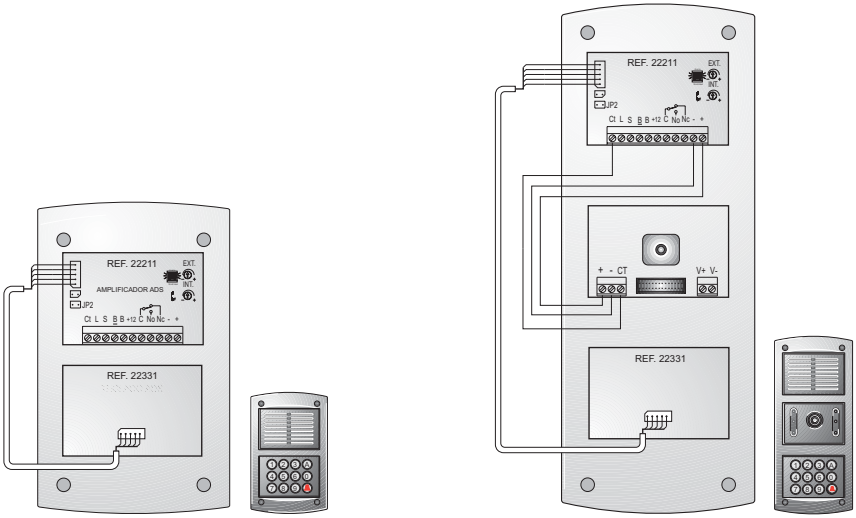

ADS DIGITAL Panels (WITH Display)

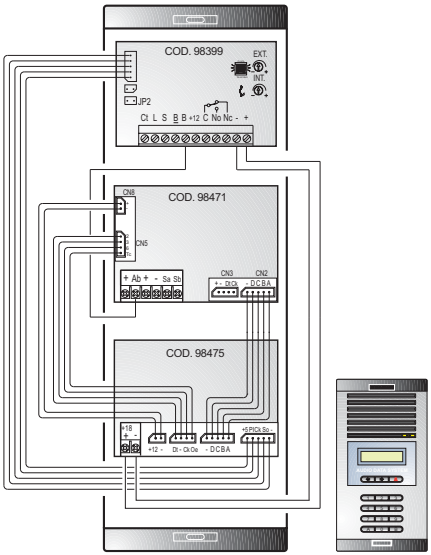

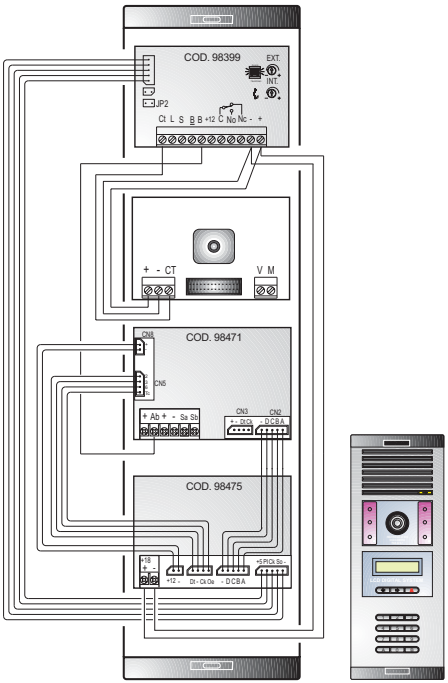

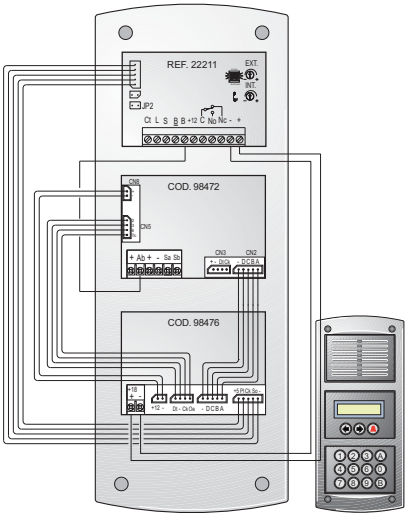

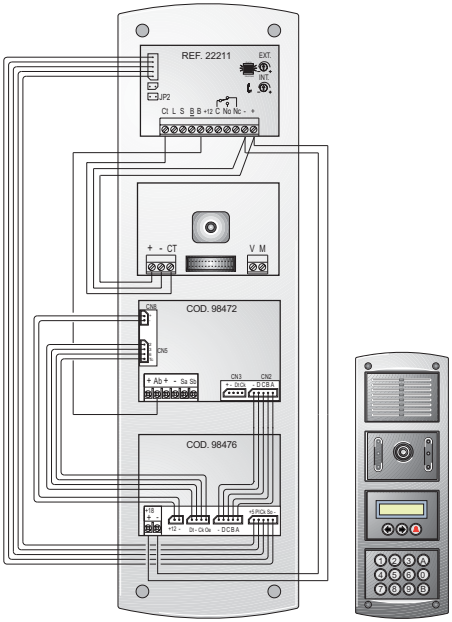

BASIC INSTALLATION DIAGRAMS

ADS Video Installation

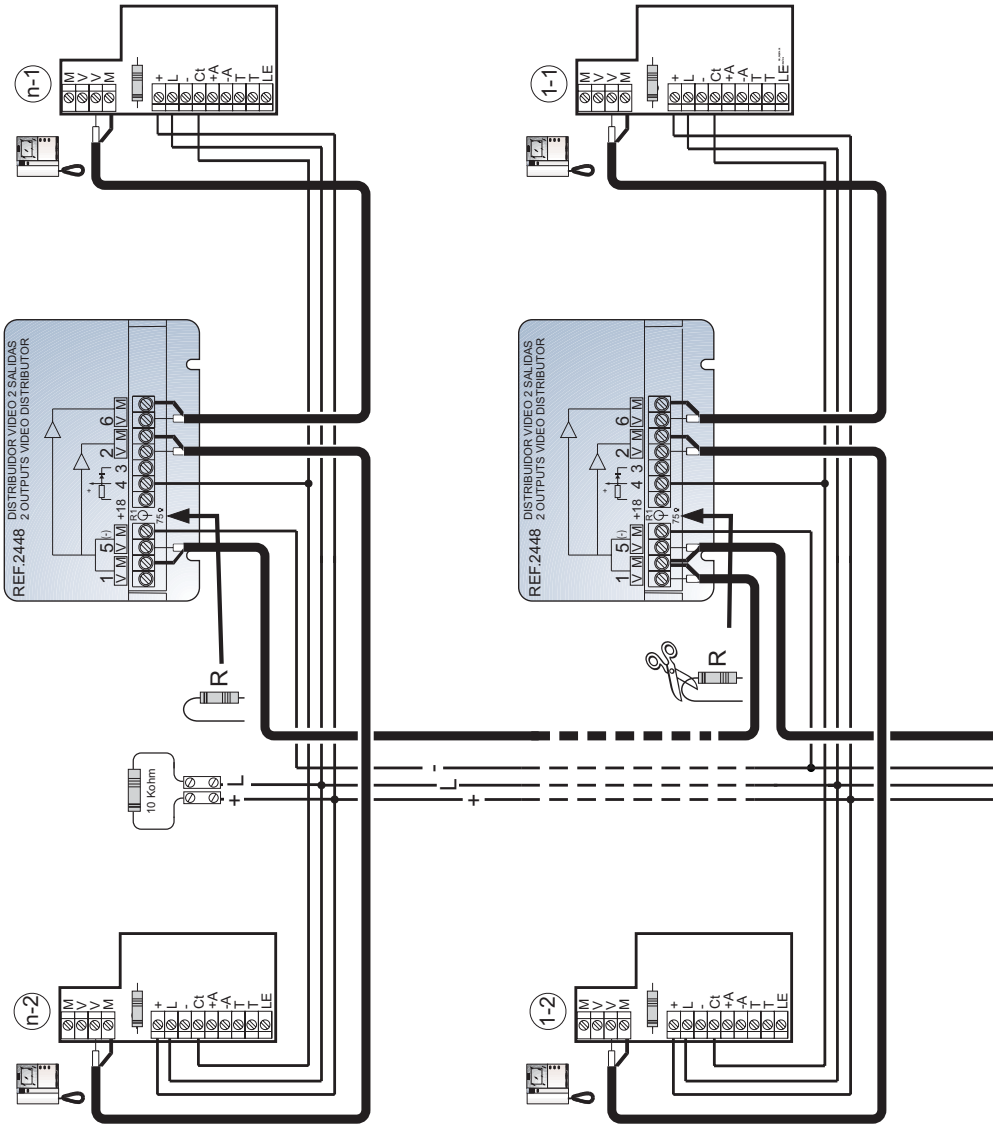

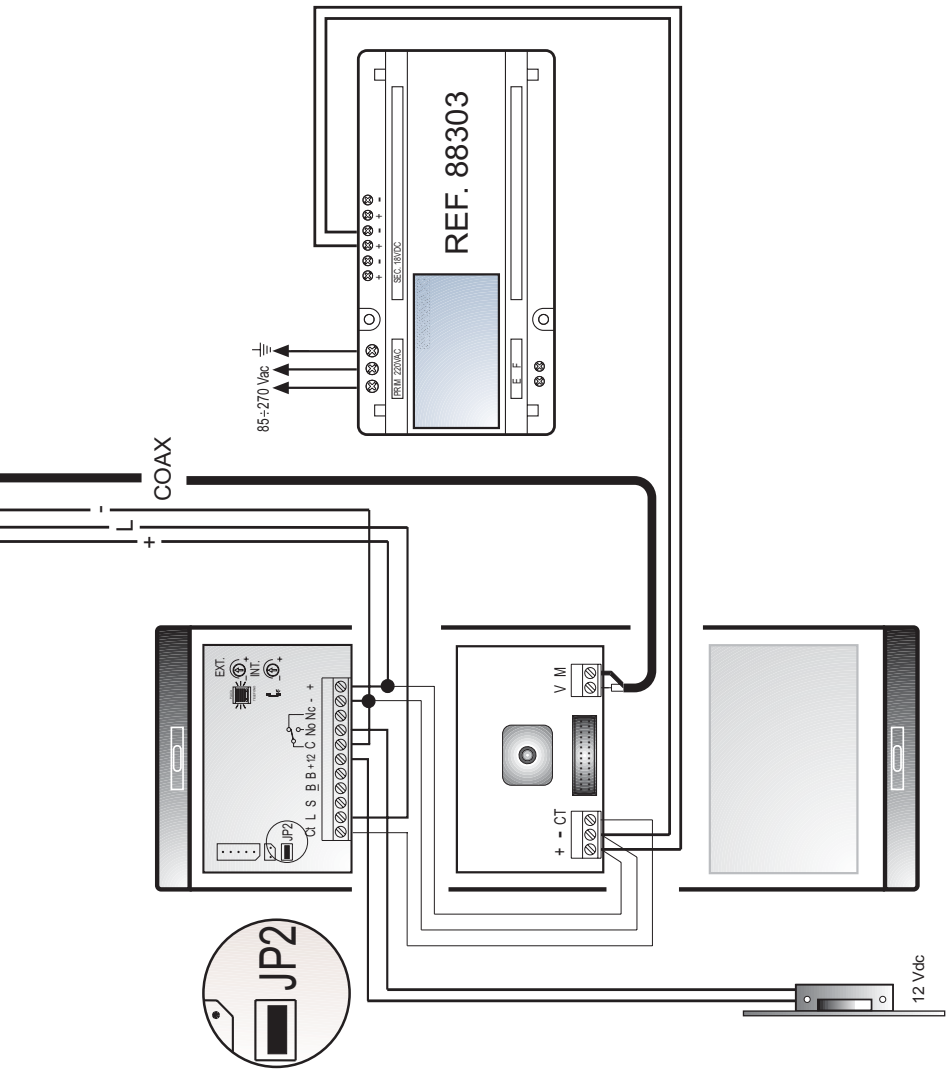
REF. 88303
85÷270 Vac
PRIM. 230VAC
SEC. 18VDC
COAX
-
L
+
EXT.
INT.
Cl L S B B+12 C No Nc - +
JP2
V M
+ - CT
12 Vdc
JP2

BASIC INSTALLATION DIAGRAMS

VISION Video Installation

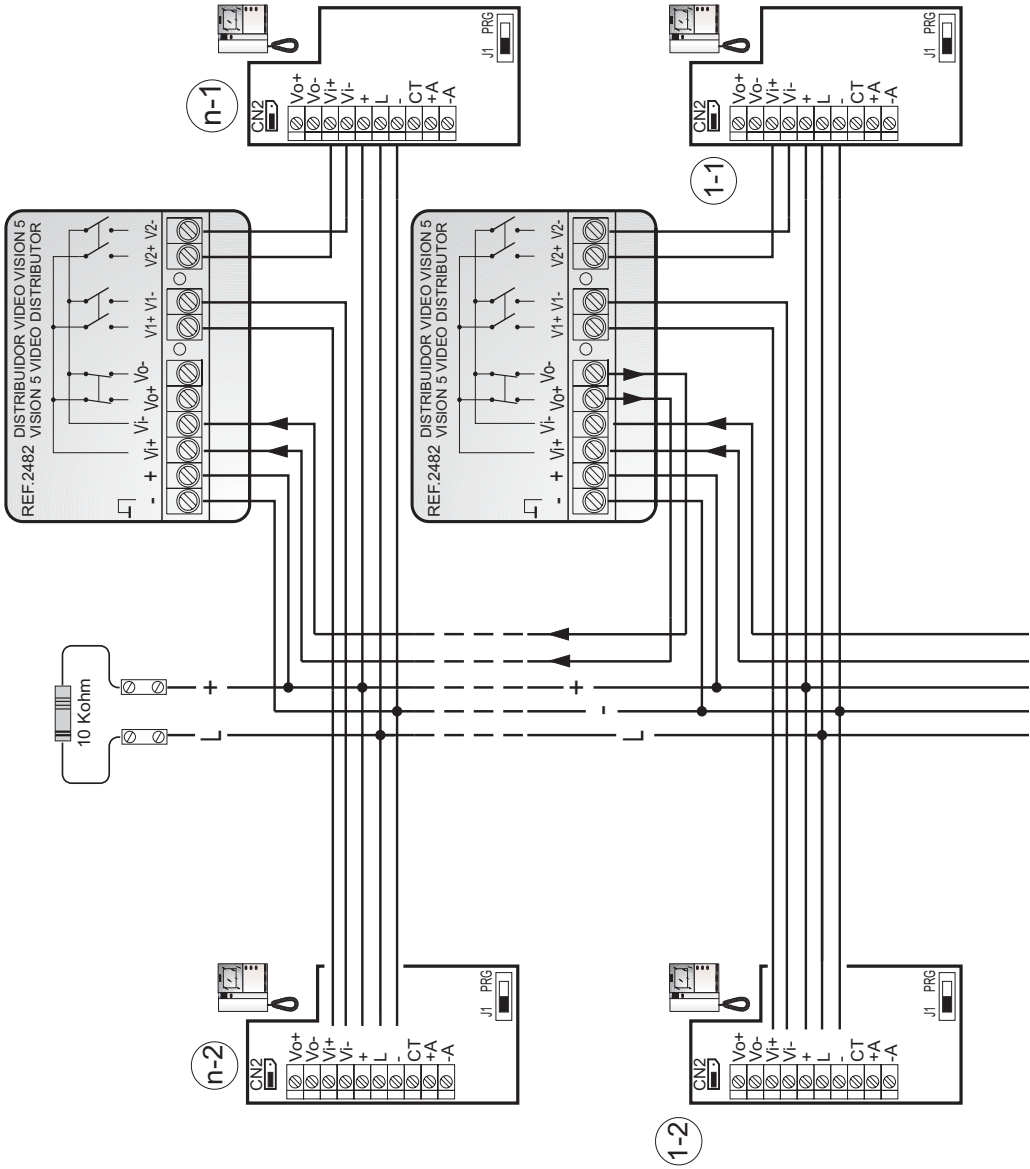

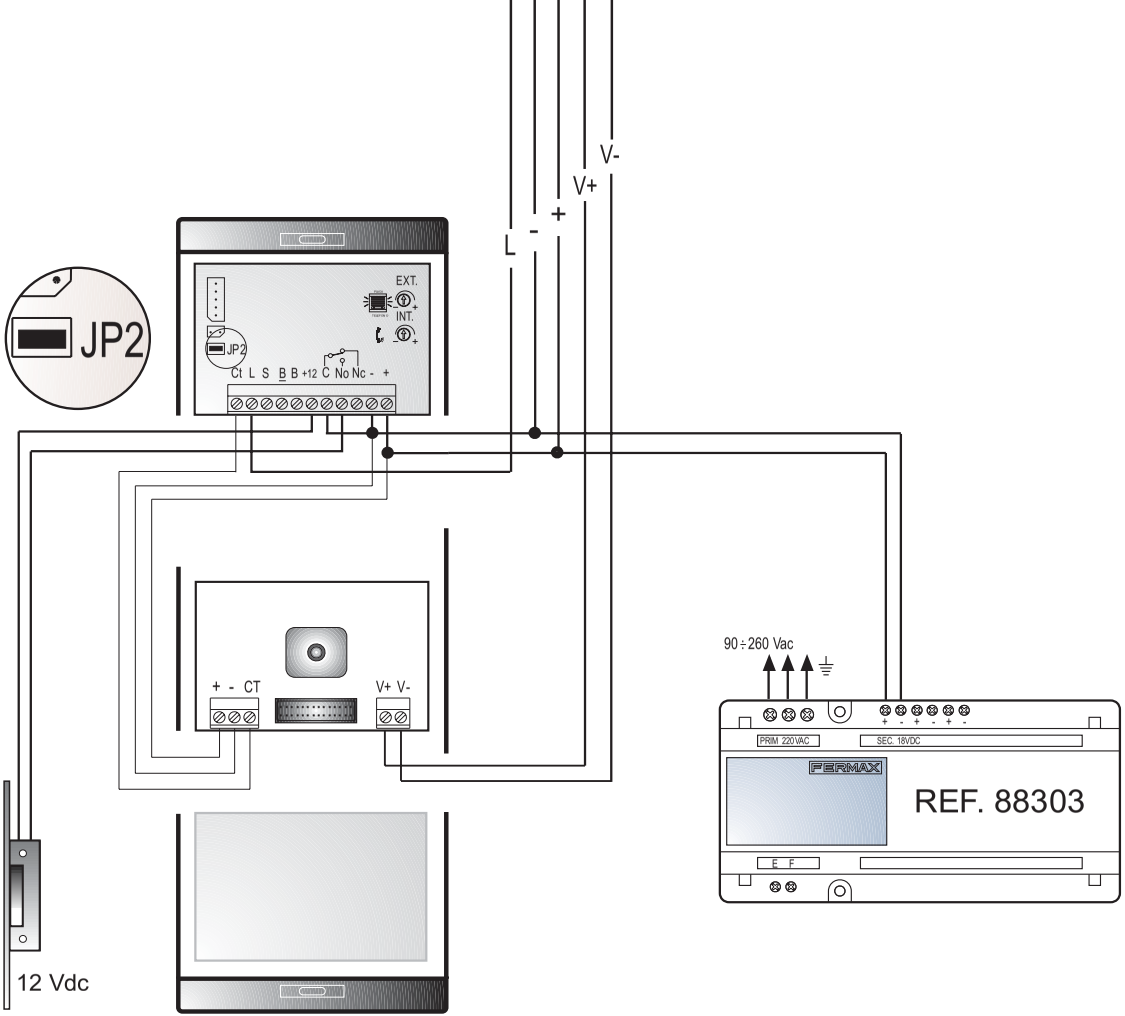
V-
V+
+
-
L
JP2
EXT.
INT.
JP2
Ct L S B B +12 C No Nc - +
+ - CT
V+ V-
90÷260 Vac
PRIM 220VAC
SEC. 18VDC
FERMAX
REF. 88303
E F
12 Vdc

Annex

For more information and installation diagrams ask for our Technical Manuals:

- ADS Technical Manual (Code 94725).
- VISION Technical Manual (Code 94729).

Both also available from the Technical Area section of our website: **www.fermax.com**

« MANUEL D'INSTALLATION DE PLATINES ADS AVEC CLAVIER FERMAX »
Code 94827b V07_05
Publication technique à caractère informatif éditée par FERMAX ELECTRONICA S.A.E.

Conformément à sa politique privilégiant le perfectionnement continu, FERMAX ELECTRONICA S.A.E. se réserve le droit de modifier, à tout moment et sans préavis, le contenu de ce document ainsi que les caractéristiques des produits auxquels il fait référence.
Tout changement apparaîtra dans les éditions postérieures de ce document.

SOMMAIRE

MANUEL D'INSTALLATION 40
Symboles et icônes 40

PLATINES ADS 40
Platines ADS DIRECT (SANS Affichage) 41
Série CITY LINE 41
Série BRUTO 41
Platines ADS DIGITAL (AVEC Affichage) 42
Série CITY LINE 42
Série BRUTO 42
Installation de la platine de rue 43

PROGRAMMATION DES MONITEURS ET DES POSTES À PARTIR DE LA PLATINE 44
Platines SANS Affichage 44
Platines AVEC Affichage 44

VÉRIFICATION DE LA PROGRAMMATION 46
Appel des appartements à partir de la platine 46

CONFIGURATIONS ET RÉGLAGES FINAUX DE LA PLATINE 47

CÂBLAGE INTERNE DES PLATINES ADS 48
Platines ADS DIRECT (SANS Affichage) 48
Platines ADS DIGITAL (AVEC Affichage) 49

SCHÉMAS DE BASE D'INSTALLATION 50
Installation du sytème vidéo ADS 50
Installation du système vidéo VISION 52
Annexe 54

MANUEL D'INSTALLATION

Dans ce document sont décrites toutes les étapes et les précautions à suivre pour une installation correcte de cet équipement, afin de le laisser en état de fonctionner dans sa configuration de base (passer et recevoir des appels, ouvrir la porte, etc.).
Les fonctions associées au clavier de numérotation ne seront opérationnelles qu'après l'intervention de **l'administrateur** du système, (Manuel également joint à cette platine).

Les schémas de montage de base, de même que les caractéristiques techniques, sont inclus dans ce manuel. Pour des installations plus complexes, reportez-vous à nos manuels techniques du Système ADS ou du Système VISION.

Symboles et icônes

Les symboles expliqués ci-dessous vous permettront de mieux comprendre les caractéristiques de fonctionnement des platines.

Contrôle d'accès pour l'utilisateur (ouverture de la porte à l'aide d'un code).

Affichage numérique (liste d'usagers à l'écran).

PLATINES ADS

On distingue deux types de Platines ADS, de caractéristiques et de fonctionnement différents. Ce sont :

- Platines ADS DIRECT (sans affichage).
- Les platines ADS DIGITAL (avec affichage).

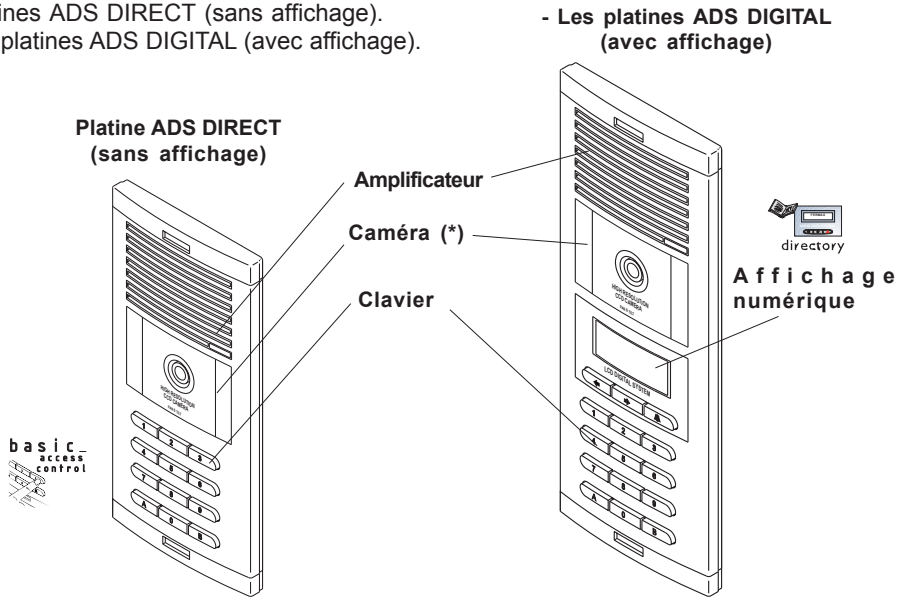

(*) selon le modèle et l'installation

Platines ADS DIRECT (SANS Affichage)

Série CITY LINE

La platine City Line ADS Direct est munie d'une "FENÊTRE" dans laquelle il est possible de placer différents modules. Selon le module utilisé, la platine pourra servir pour des installations audio ou vidéo.

Platine City Line
ADS Direct
Réf. 2457

Installations AUDIO

\+

Module Porte-Cartes Panoramique
Réf. 8820

Installations VIDEO

\+

B/N: Module Caméra Réf. 8028
Couleur: Module Caméra Réf. 2490
Vision: Module Caméra Réf. 2483

REMARQUE :

✔ *Il existe aussi une platine City Line avec 2 VISEURS Réf. 2437, dans laquelle il est possible de combiner les modules décrits ci-dessus.*

Série BRUTO bruto

À leur sortie d'usine, les platines Bruto ADS Direct sont entièrement assemblées. Les références des platines VIDEO diffèrent selon la caméra demandée.

Installation AUDIO

Platine Bruto Direct AUDIO Réf. 2764

Installation VIDÉO

* Platine Bruto Direct VIDEO avec caméra B/N Réf. 2765
* Platine Bruto Direct VIDEO avec caméra Couleur Réf. 27656
* Platine Bruto Direct VIDEO avec caméra VISION Réf. 27658

Série CITY LINE

Les références des platines VIDEO diffèrent selon la caméra demandée.

Installation AUDIO

Platine City Line ADS Direct AUDIO Réf. 2404

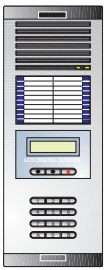

Installations AUDIO

\+ Module Porte-Cartes Panoramique
Réf. 8820

Installations VIDEO

B/N: Module Caméra Réf. 8028

\+ Couleur: Module Caméra Réf. 2490

Vision: Module Caméra Réf. 2483

Platine City Line ADS Digital 1 FENÊTRE Réf. 2416

Série BRUTO

Les références des platines Bruto VIDEO diffèrent selon la caméra demandée.

Installation AUDIO

Platine Bruto Digital AUDIO Réf. 2768

Installation VIDEO

* Platine Bruto Digital VIDEO avec caméra B/N Réf. 2773

* Platine Bruto Digital VIDEO avec caméra Couleur Réf. 27737

* Platine Bruto Digital VIDEO avec caméra VISION Réf. 27738

Installation de la platine de rue

La platine de rue est suffisamment protégée contre l'humidité et autres agents atmosphériques. Toutefois, en cas de mauvaises conditions climatologiques permanentes, de fortes pluies ou en milieu salin, il convient de l'installer dans un endroit protégé, afin de prolonger la durée de vie de votre équipement. Une forte lumière orientée directement sur la caméra (contre-jour) provoquera une perte de contraste et/ou de clarté de l'image.

Suivez les recommandations indiquées ci-après, pour une installation correcte de la **Platine de Rue**.

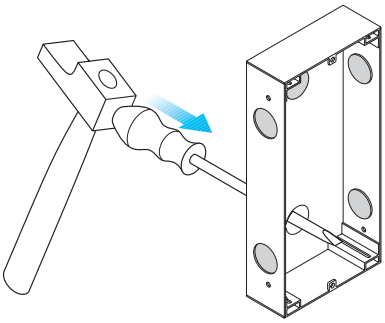

Percez les trous nécessaires pour le passage des câbles.

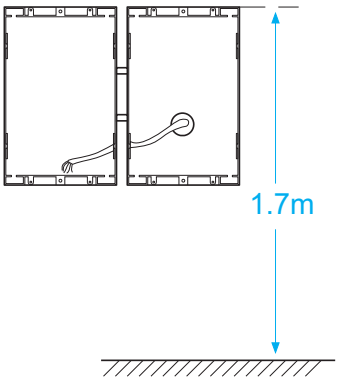

Hauteur recommandée

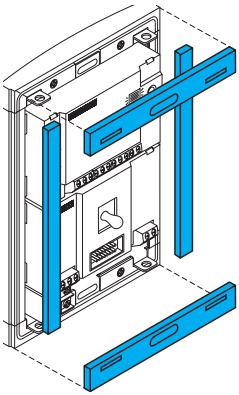

Placez les bandelettes de joint cellulaire contre l'humidité fournies.

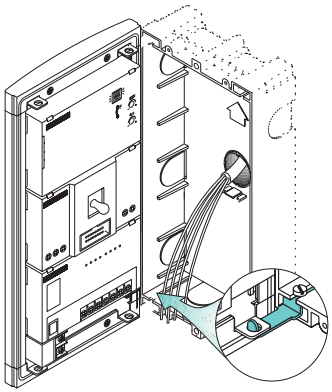

Utilisez les charnières pour accrocher les câbles et manipuler la platine commodément.

PROGRAMMATION DES MONITEURS ET DES POSTES À PARTIR DE LA PLATINE

Qu'il s'agisse d'une platine ADS Direct (sans affichage) ou ADS Digital (avec affichage), tous les moniteurs et les postes doivent être programmés pour leur assigner un **"numéro de ligne"** de 1 à 199. Attribuez à chaque logement un numéro de ligne différent.

Platines SANS Affichage

Les moniteurs et les postes doivent être programmés pour leur assigner un **"numéro de ligne"** de 1 à 199. Attribuez à chaque logement un numéro de ligne différent. C'est ce "numéro de ligne" qu'il faudra composer pour appeler le logement. Reportez-vous aux pages suivantes pour la programmation des moniteurs/postes.

Platines AVEC Affichage

Les moniteurs et les postes doivent être programmés pour leur assigner un **"numéro de ligne"** de 1à 199. Attribuez à chaque logement un numéro de ligne différent. Pour les platines AVEC Affichage, l'administrateur devra également programmer un **"code d'appel"** pour chaque logement.

Lors de l'appel, la platine convertira elle-même chaque **code d'appel** en **numéro de ligne** correspondant, c'est pourquoi il est très important de remplir le Tableau de Programmation. Reportez-vous au Manuel de l'Administrateur pour la programmation du "code d'appel", ainsi que pour le Tableau de Programmation.

Code d'appel	conversion	***Numéro de Ligne (associé)***
Appel 1 4 2 2	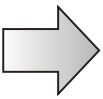	Ligne ADS 0 4 1
Par exemple : le code d'appel 1422	permet d'appeler le moniteur/poste programmé avec	le numéro de ligne 41

***Code d'appel*: code de 0001 à 9999 que le visiteur doit numéroter pour appeler cet utilisateur. NE peut PAS être recommencé. **(Il sera programmé ultérieurement avec le Manuel de l'Administrateur).**

***Numéro de ligne* : nº** qui correspond à celui attribué au moniteur/poste appelé.

REMARQUES TRÈS IMPORTANTES :

- ✓ ***Aussi bien pour les platines AVEC Affichage que celles SANS Affichage, il est nécessaire de programmer les moniteurs/postes pour leur attribuer un numéro de ligne de 1à 199.***
- ✓ *Rappelez-vous que le **Code d'appel** de la platine avec affichage **sera programmé ultérieurement** avec le Manuel de l'Administrateur.*
- ✓ *N'oubliez pas de remplir le **Tableau de Programmation** figurant dans le Manuel de l'Administrateur.*

MONITEURS

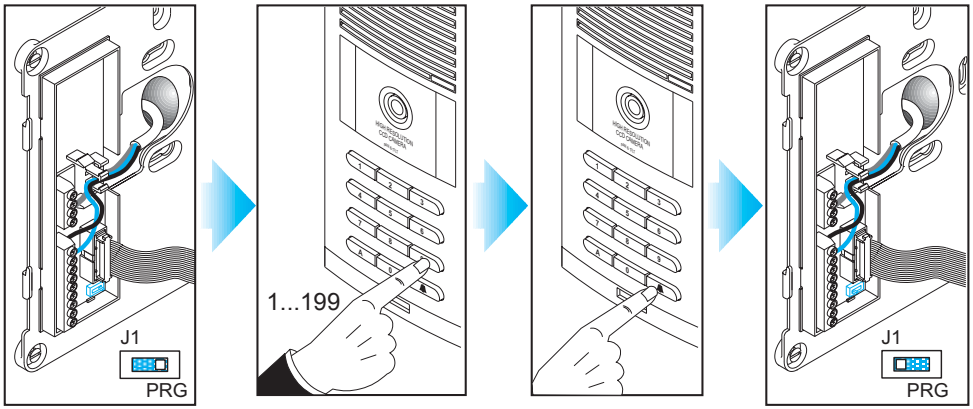

1. *Le moniteur étant branché, placez le commutateur J1 en position **PRG**. Un bip de confirmation sera émis.*
2. *Composez le numéro de ligne correspondant au moniteur. Une nouvelle confirmation sonore est émise.*
3. *Replacez le commutateur dans sa position de départ et placez le **Moniteur**.*

REMARQUE :

✔ *Le délai entre les étapes 1 et 2 doit être inférieur à 2 minutes. Si ce délai est dépassé, placez le pont dans sa position d'origine et recommencez la séquence.*

✔ *Il est nécessaire que le moniteur soit branché pour effectuer la programmation.*

POSTES

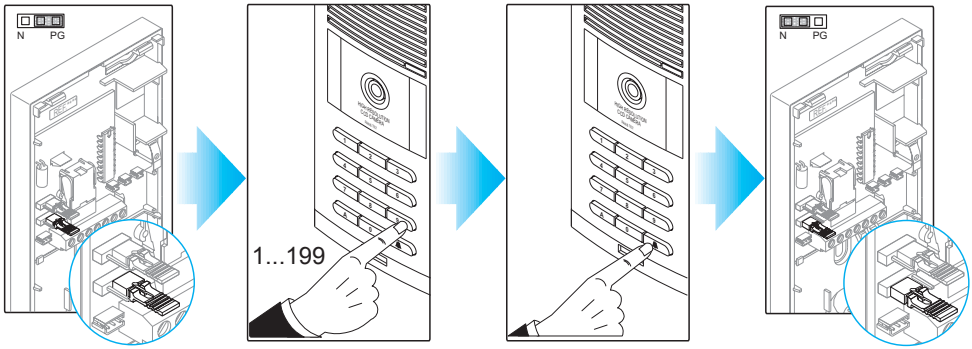

1. *Placez le pont J1 dans la position **PG**. Un bip de confirmation sera émis.*
2. *Composez le numéro de ligne correspondant au poste. Une nouvelle confirmation sonore est émise.*
3. *Replacez le pont dans sa position d'origine **N** et raccrochez le **poste**.*

REMARQUE :

✔ *Le délai entre les étapes 1 et 2 doit être inférieur à 2 minutes. Si ce délai est dépassé, placez le pont dans sa position d'origine et recommencez la séquence.*

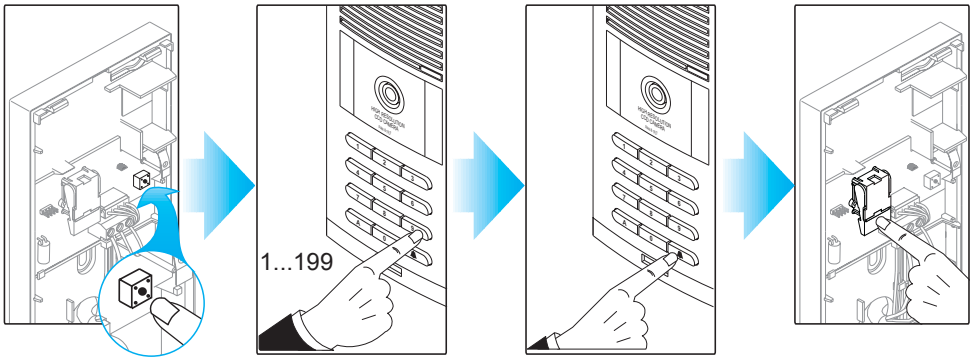

1. *Maintenez la touche pour raccrocher enfoncée et appuyez sur le* ***bouton de programmation*** *jusqu'à ce que vous entendiez deux bips sonores (le second confirme l'entrée en programmation).*
2. *Composez le numéro de ligne correspondant au poste. Une nouvelle confirmation sonore est émise, sous la forme d'un appel (si le poste est décroché, la confirmation interrompt la communication). Décrochez et testez la communication avec la platine.*
3. *Appuyez sur la touche qui sert à raccrocher et fermez le poste.*

REMARQUE :

✔ *Le délai entre les étapes 1 et 2 devra être inférieur à 4 minutes. Si ce temps est dépassé, recommencez l'opération.*

REMARQUE TRÈS IMPORTANTE :

✔ ***Les postes et moniteurs non programmés ne fonctionneront pas.***

VÉRIFICATION DE LA PROGRAMMATION

Si vous souhaitez vérifier la programmation d'un terminal (poste ou moniteur), raccrochez le combiné, composez le numéro de ligne que vous lui avez attribué et appuyez sur la touche "sonnette".

Appel des appartements à partir de la platine

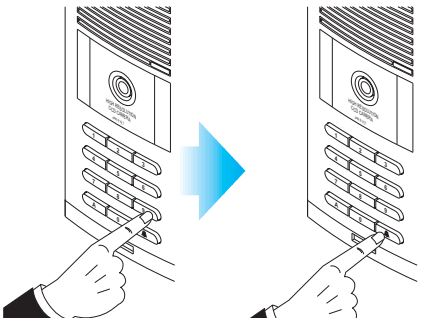

Composez le "numéro de ligne" (3 chiffres) correspondant au logement que vous souhaitez appeler et appuyez sur la touche 🔔.

CONFIGURATIONS ET DERNIERS REGLAGES DE LA PLATINE

Configurez l'amplificateur de la platine de rue et, si cela s'avère nécessaire, réglez l'inclinaison de la caméra vidéo (dans les kits portiers vidéo).

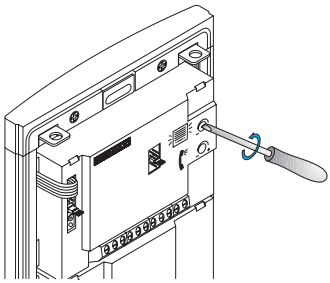

✔ *Réglez le volume si nécessaire.*

Volume de la platine

Volume à l'intérieur du logement

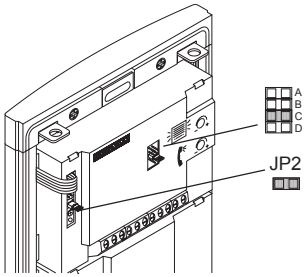

✔ *Sélection de la langue du message vocal émis pour « porte ouverte ».*

✔ ***JP2** : Ne pas retirer.*

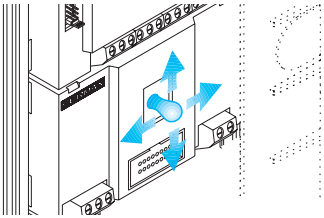

Dans les KITS de portier vidéo :

✔ *Réglez la caméra vidéo en orientant l'objectif dans la direction souhaitée à l'aide du levier « pan and tilt ».*

✔ *Le réglage Pan&Tilt permet de faire bouger l'objectif 10° vers les 4 points cardinaux.*

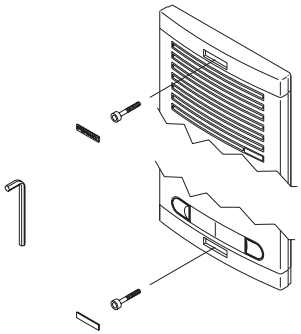

*Après avoir effectué les réglages nécessaires, fermez la platine à l'aide de la **clé** fournie avec votre kit.*

CÂBLAGE INTERNE DES PLATINES ADS

Platines ADS DIRECT (SANS Affichage)

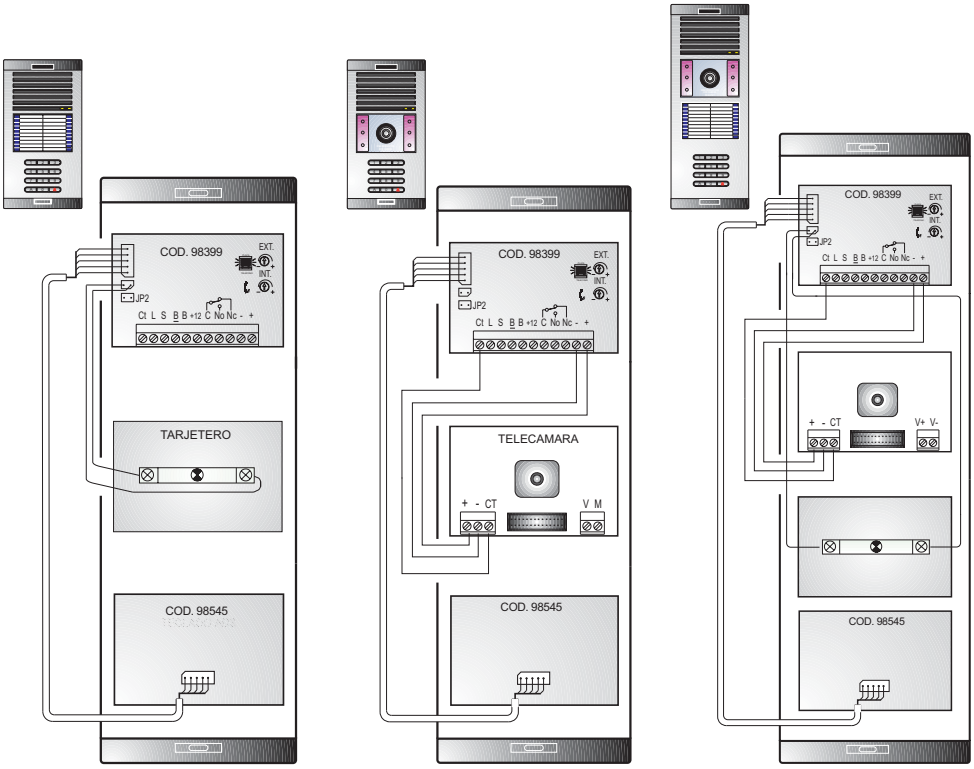

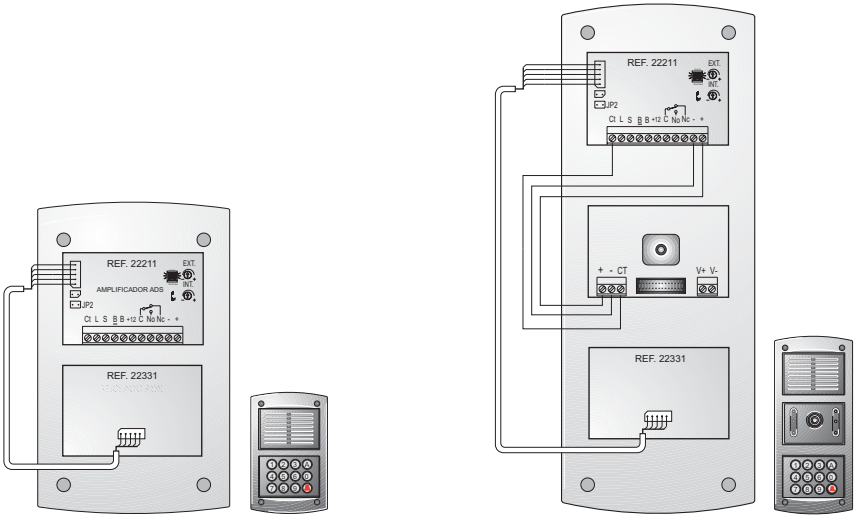

Platines ADS DIGITAL (AVEC Affichage)

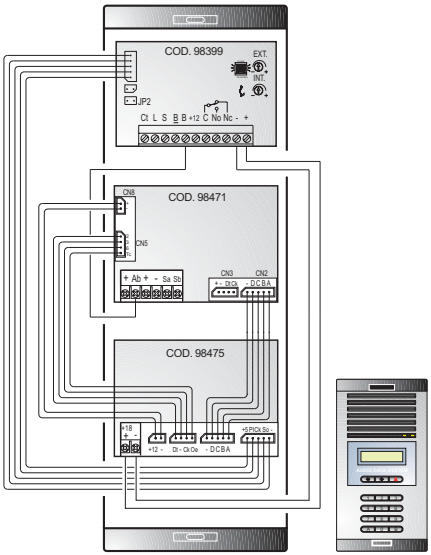

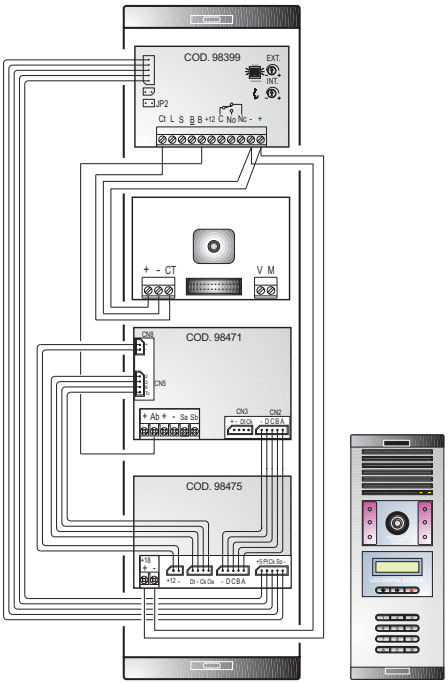

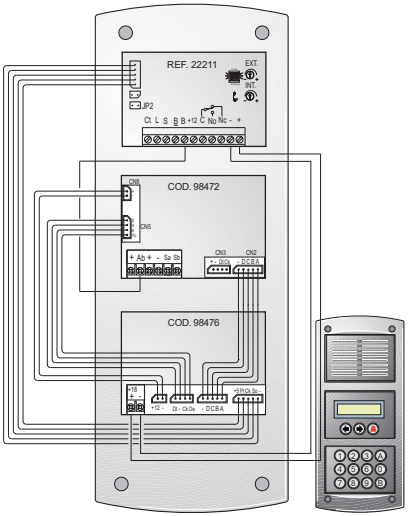

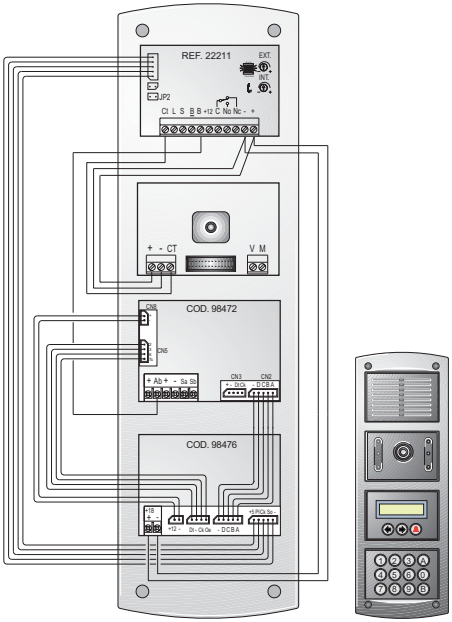

SCHÉMAS DE BASE D'INSTALLATION

Installation du système vidéo ADS

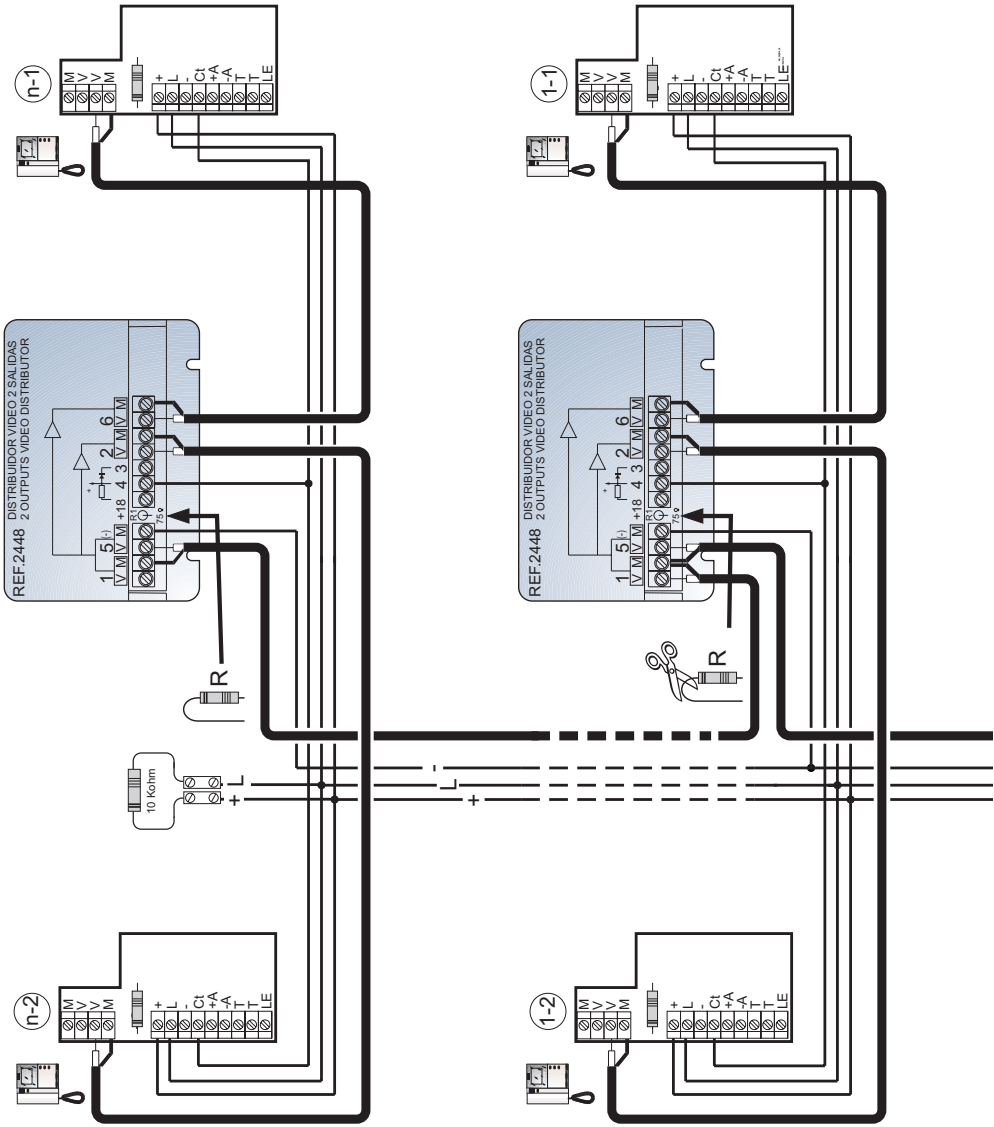

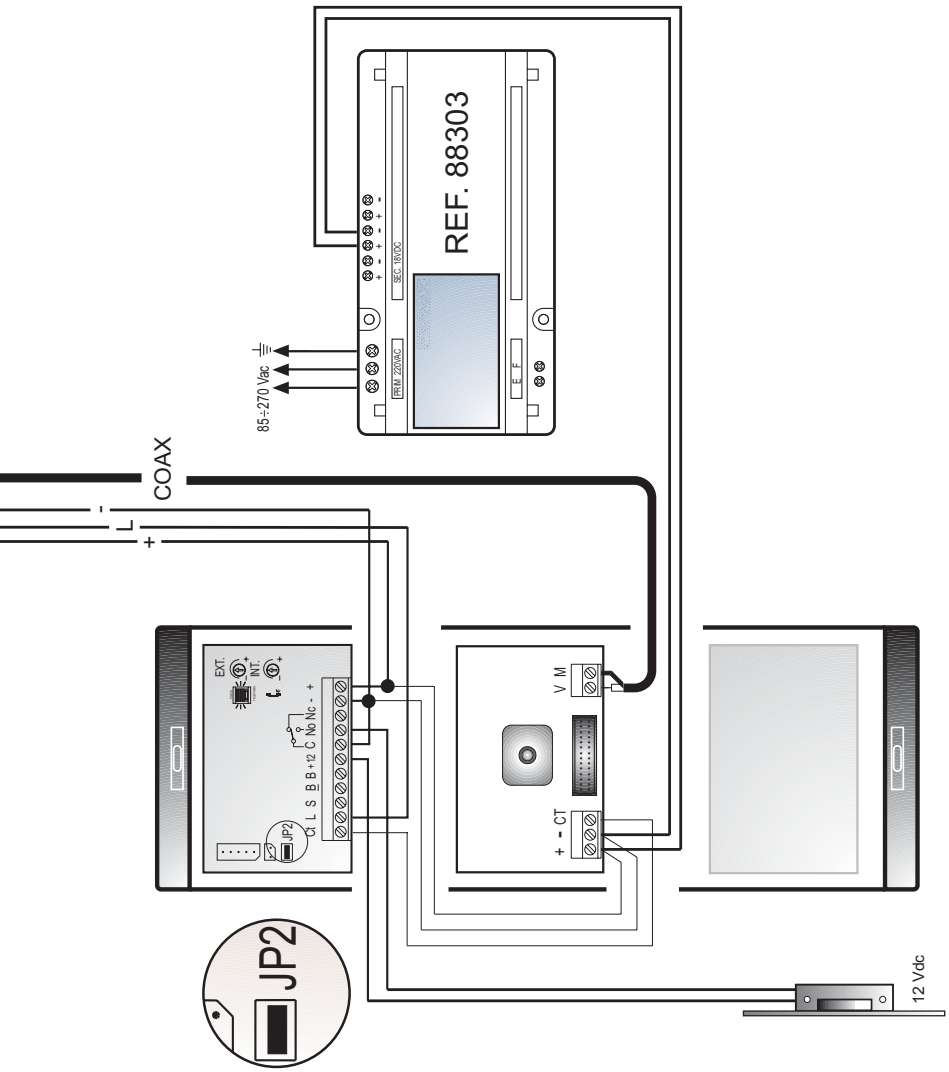
REF. 88303
SEC. 18VDC
PRIM. 220VAC
E F
85÷270 Vac
COAX
L
EXT.
INT.
Ct L S B B +12 C No Nc - +
JP2
V M
+ - CT
12 Vdc
JP2

SCHÉMAS DE BASE D'INSTALLATION

Installation du système vidéo VISION

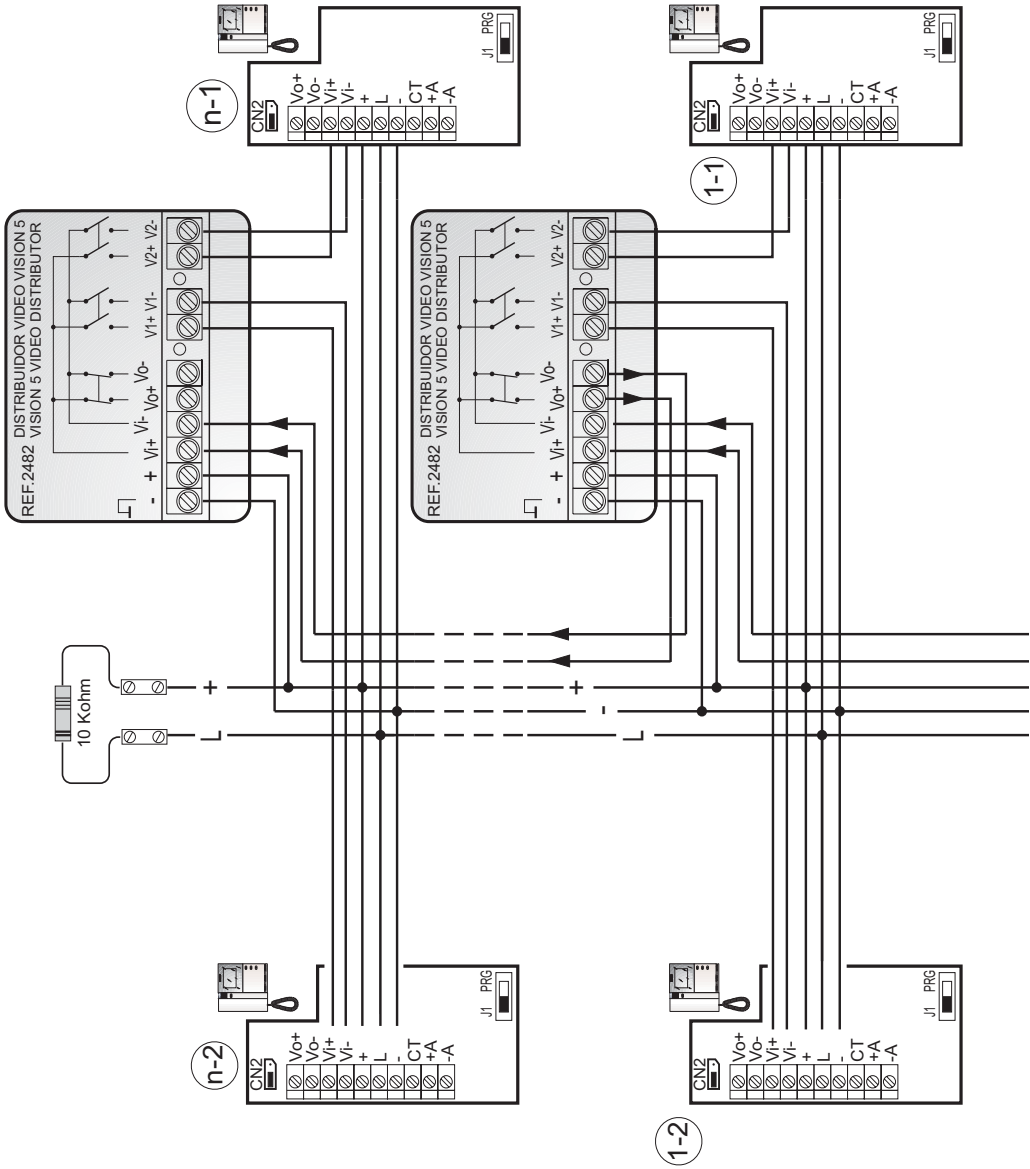

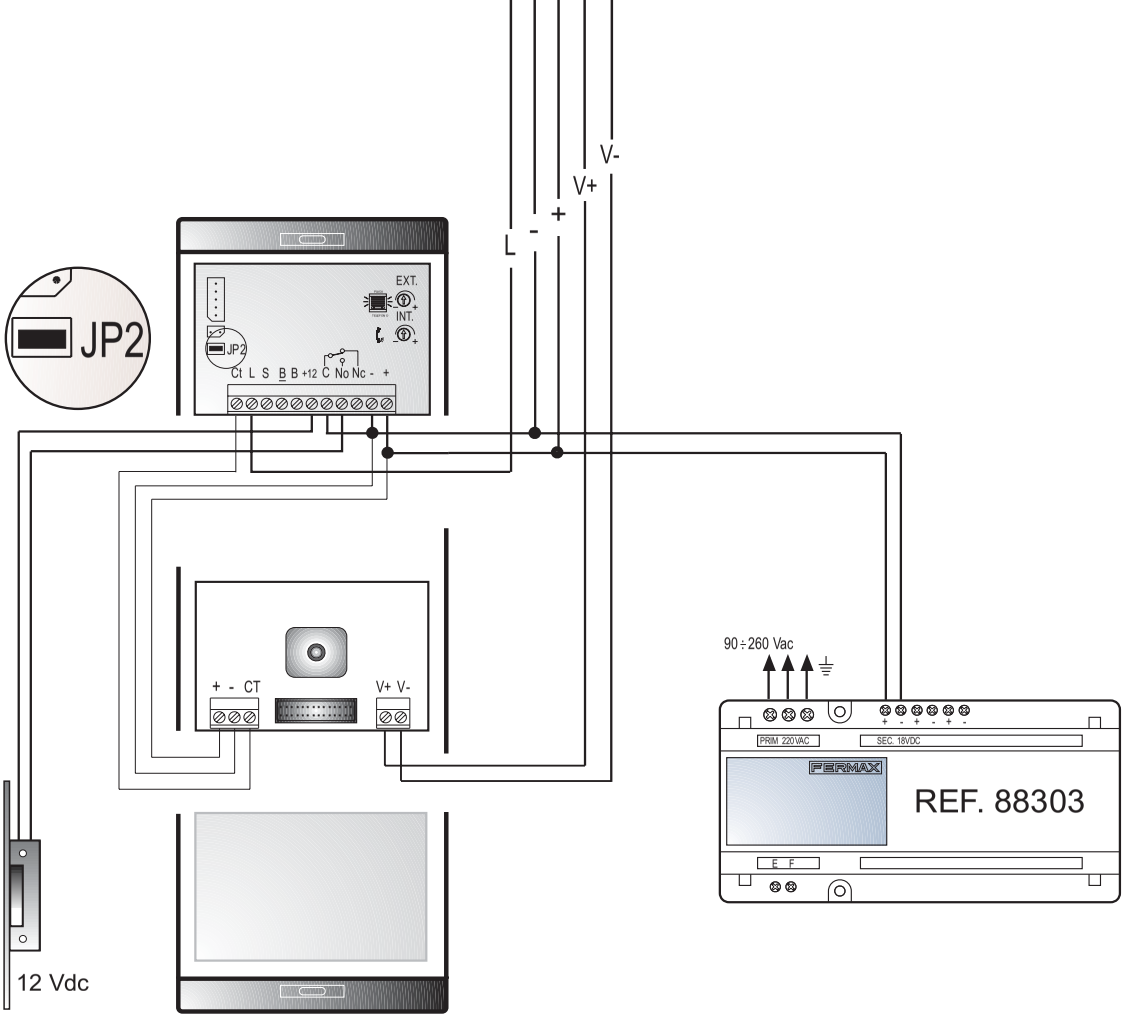
V-
V+
+
-
L
JP2
EXT.
INT.
JP2
Ct L S B B +12 C No Nc - +
+ - CT
V+ V-
90÷260 Vac
PRIM 220VAC
SEC. 18VDC
FERMAX
REF. 88303
E F
12 Vdc

Annexe

Pour de plus amples informations et pour les schémas d'installation, veuillez vous reporter à nos manuels techniques.

- Manuel technique ADS (Code 94725).
- Manuel technique VISION (Code 94729).

Ces deux manuels sont également disponibles dans la Section Technique de notre pageweb : **www.fermax.com**

“INSTALLATIONSANLEITUNG FÜR ADS-TÜRSTATIONEN MIT FERMAX-TASTATUR“
Code 94827b V07_05
Technische Veröffentlichung zu Informationszwecken; Herausgeber FERMAX ELECTRONICA S.A.E.

FERMAX ELECTRONICA S.A.E, behält sich das Recht vor, den Inhalt dieses Dokuments sowie die technischen Eigenschaften der darin erwähnten Produkte ohne vorherige Ankündigung zu ändern, um dadurch der ständigen Weiterentwicklung und den damit in Verbindung stehenden Verbesserungen Rechnung zu tragen.
Alle Änderungen finden Aufnahme in den Neuauflagen dieses Dokuments.

INHALTSVERZEICHNIS

INSTALLATIONSANLEITUNG 58
Symbole 58

ADS-TÜRSTATIONEN 58
ADS-DIRECT-Türstationen (OHNE Bildschirmanzeige) 59
Design “CITY LINE” 59
Design “BRUTO” 59
ADS-DIGITAL-Türstationen (MIT Bildschirmanzeige) 60
Design “CITY LINE” 60
Design “BRUTO” 60
Installation der Türstation 61

PROGRAMMIERUNG DER MONITORE UND TELEFONE VON DER TÜRSTATION AUS 62
Türstationen OHNE Bildschirmanzeige 62
Türstationen MIT Bildschirmanzeige 62

ÜBERPRÜFUNG DER PROGRAMMIERUNG 64
Anrufe in die Wohnungen von der Türstation aus 64

KONFIGURATION UND ABSCHLIEßENDE EINSTELLUNGEN DER TÜRSTATION 65

INTERNE VERKABELUNG DER ADS-TÜRSTATIONEN 66
ADS-DIRECT-Türstationen (OHNE Bildschirmanzeige) 66
ADS-DIGITAL-Türstationen (MIT Bildschirmanzeige) 67

GRUNDCHALTPLÄNE DER INSTALLATION 68
ADS-Videoinstallation 68
VISION-Videoinstallation 70
Anhang 72

FERMAX

INSTALLATIONSANLEITUNG

Dieses Dokument zeigt alle Schritte und Vorsichtsmaßnahmen auf, die zu befolgen sind, um eine korrekte Installation der Anlage und Inbetriebsetzung aller Basisfunktionen (Interkommunikation, Türöffnung, usw.) zu gewährleisten.
Die mit der Tastatur in Zusammenhang stehenden Funktionen sind nur dann betriebsfähig, nachdem sie vom **Systemverwalter** aktiviert worden sind (das entsprechende Handbuch wird mit der Türstation mitgeliefert).
Die Basisschaltpläne für die Installation sowie die technischen Eigenschaften bilden Bestandteil des Lieferumfangs. Für umfangreichere Installationen fordern Sie unser Technisches Handbuch über das ADS-System oder das VISION-System an.

Symbole

Um die Funktionsweise der Türstation besser interpretieren zu können, werden die nachfolgend aufgeführten Symbole eingesetzt.

basic access control Zutrittskontrolle durch den Benutzer (Türöffnung mittels Code).

directory Digitalanzeige (Bildschirmanzeige der Benutzerliste).

ADS-TÜRSTATIONEN

Die ADS-Türstationen lassen sich in zwei Arten von Türstationen unterteilen, in Abhängigkeit von ihrer Funktionsweise und Eigenschaften:

- ADS-DIRECT-Türstationen (ohne Bildschirmanzeige)
- ADS-DIGITAL-Türstationen (mit Bildschirmanzeige)

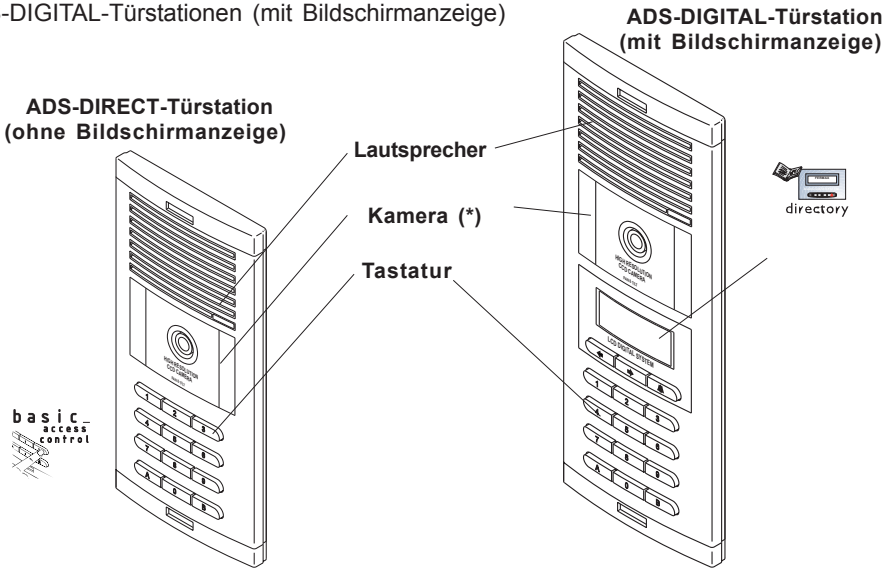

ADS-DIRECT-Türstationen (OHNE Bildschirmanzeige)

Design "CITY LINE"

Die ADS-Direct-Türstation "City Line" verfügt über ein „SICHTFENSTER", in dem unterschiedliche Module eingesetzt werden können. Je nach Modul wird die Türstation in Audio- oder Videoinstallationen eingesetzt.

ADS-Direct-Türstation "City Line" Ref. 2457

AUDIO-Installationen

\+ Namensverzeichnismodul Ref. 8820

VIDEO-Installationen

\+

S/W:	Kameramodul	Ref. 8028
Farbe:	Kameramodul	Ref. 2490
Vision:	Kameramodul	Ref. 2483

HINWEIS:

✔ *Es ist auch eine Türstation «CITY LINE» mit 2 SICHTFENSTERN erhältlich (Ref. 2437), die mit den vorher genannten Modulen kombiniert werden können.*

Design "BRUTO" bruto

Die ADS-Direct-Türstationen "Bruto" sind sowohl in der Audio- als auch in der Videoausführung ab Fabrik komplett montiert. Die VIDEO-Türstationen haben unterschiedliche Referenznummern, die von der jeweils eingesetzten Kamera abhängen.

AUDIO-Installation

AUDIO-Direct-Türstation "Bruto" Ref. 2764

VIDEO-Installation

*VIDEO-Direct-Türstation "Bruto" mit Schwarzweißkamera	Ref. 2765
* VIDEO-Direct-Türstation "Bruto" mit Farbkamera	Ref. 27656
* VIDEO-Direct-Türstation "Bruto" mit Farbkamera VISION	Ref. 27658

ADS-DIGITAL-Türstationen (MIT Bildschirmanzeige)

Design "CITY LINE"

Die VIDEO-Türstationen haben unterschiedliche Referenznummern, die von der jeweils eingesetzten Kamera abhängen.

AUDIO-Installation

ADS-DIGITAL-Türstation "City Line" AUDIO Ref. 2404

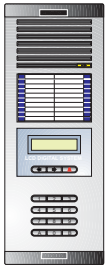

AUDIO-Installationen

\+ Profiltastenmodul Ref. 8820

VIDEO-Installationen

\+

S/W: Kameramodul Ref. 8028

Farbe: Kameramodul Ref. 2490

Vision: Kameramodul Ref. 2483

ADS-Digital-Türstation "City Line" 1 VISOR Ref. 2416

Design "BRUTO" bruto

Die VIDEO-Türstationen Bruto haben unterschiedliche Referenznummern, die von der jeweils eingesetzten Kamera abhängen.

AUDIO-Installation

AUDIO-Digital-Türstation "Bruto" Ref. 2768

VIDEO-Installation

* VIDEO-Digital-Türstation "Bruto" mit Schwarzweißkamera Ref. 2773

* VIDEO-Digital-Türstation "Bruto" mit Farbkamera Ref. 27737

* VIDEO-Digital-Türstation "Bruto" mit Farbkamera Ref. 27738

Installation der Türstation

Die Türstation ist ausreichend gegen Feuchtigkeit und sonstige Witterungseinflüsse geschützt. Es ist jedoch ratsam, an Orten mit ungünstigen Witterungseinflüssen, wie ausgiebigen Regenfällen oder salzhaltiger Meeresluft, die Türstation an einer wettergeschützten Stelle anzubringen, um die Lebensdauer der Anlage zu verlängern. Wenn die Kamera starken Lichteinfällen sich ausgesetzt wird (Gegenlicht), kann dies zu Kontrast- und Helligkeitsverlusten führen.

Es wird empfohlen, den nachfolgenden Empfehlungen zur korrekten Installation der **Türstation** Folge zu leisten.

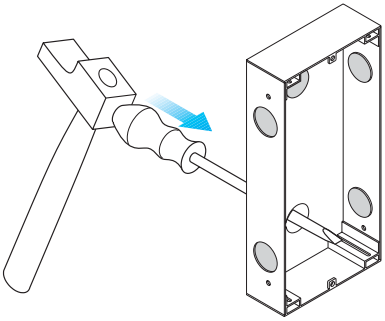

Bohren Sie die erforderlichen Löcher für die Kabelführung.

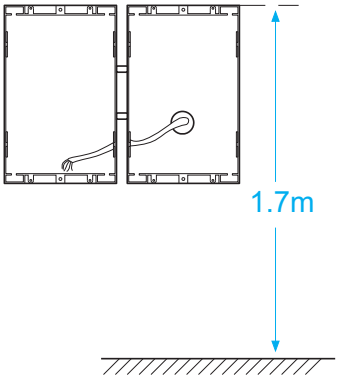

Empfohlene Höhe

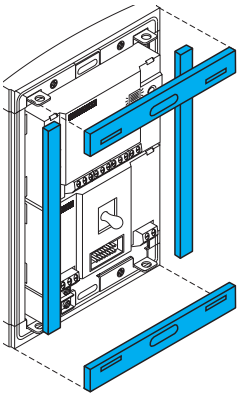

Befestigen Sie die mitgelieferten Gummistreifen zum Schutz gegen Feuchtigkeit.

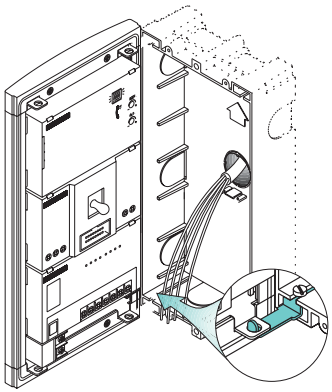

Benutzen Sie die Scharniere, um die Kabel zu befestigen und die Türstation besser manipulieren zu können.

PROGRAMMIERUNG DER MONITORE UND TELEFONE VON DER TÜRSTATION AUS

Unabhängig davon, ob es sich bei der Türstation um ein ADS-Direct-Modell (ohne Bildschirmanzeige) oder ADS-Digital-Modell (mit Bildschirmanzeige) handelt, müssen alle Monitore und Telefone so programmiert werden, dass Sie eine andere **„Liniennummer“** aufweisen (von 1- 199). Programmieren Sie für jede Wohnung eine andere Nummer ein.

Türstationen OHNE Bildschirmanzeige

Den Monitoren und Telefonen muss eine **„Liniennummer“** zugeordnet werden, die zwischen 1 und 199 liegt. Programmieren Sie für jede Wohnung eine andere Nummer ein. Diese „Liniennummer“ muss gewählt werden, um die Wohnung anzurufen. Wie die Monitore/ Telefone zu programmieren sind, wird auf den folgenden Seiten erläutert.

Türstationen MIT Bildschirmanzeige

Den Monitoren und Telefonen muss eine **„Liniennummer“** zugeordnet werden, die zwischen 1 und 199 liegt. Programmieren Sie für jede Wohnung eine andere Nummer ein. Bei Türstationen MIT Bildschirmanzeige muss der Systemverwalter außerdem einen individuellen **„Rufcode“** für jede Wohnung einprogrammieren.

Die Türstation konvertiert bei jedem Anruf den **Rufcode** automatisch in die entsprechende **Liniennummer**. Es ist deshalb außerordentlich wichtig die Programmiertabelle auszufüllen. Für die Programmierung des „Rufcodes” und die Programmiertabelle siehe Handbuch für Systemverwalter.

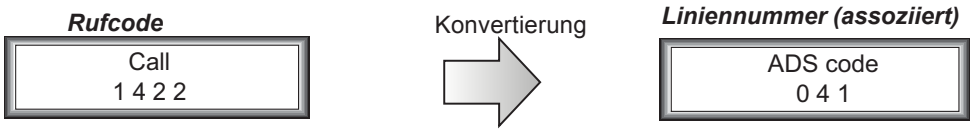

Zum Beispiel:
Rufcode 1422

stellt einen Anruf her mit dem Monitor/Telefon, mit einprogrammierter

Nummer der Linie 41

***Rufcode*: Code, zwischen 0001 und 9999, der vom Besucher eingegeben werden muss, um den Bewohner/ Benutzer anzurufen. Er darf NICHT mehrmals zugeordnet werden. **(Er wird nachträglich mit Hilfe des Handbuchs für Systemverwalter einprogrammiert).**

***Liniennummer*: Nr.** ,die mit jener übereinstimmt, die für den Monitor bzw. das Telefon einprogrammiert worden ist, das angerufen wird.

WICHTIGE HINWEISE:

- ✓ ***Sowohl bei Türstationen MIT Bildschirmanzeige als auch OHNE Bildschirmanzeige muss den Monitoren/Telefonen eine Liniennummer von 1 bis 199 einprogrammiert werden.***
- ✓ *Denken Sie daran, dass der **Rufcode** bei Türstationen mit Bildschirmanzeige **nachträglich mit Hilfe des Handbuchs für Systemverwalter zu programmieren ist.***
- ✓ *Vergessen Sie nicht die **Programmiertabelle** im Handbuch für Systemverwalter auszufüllen.*

MONITORE

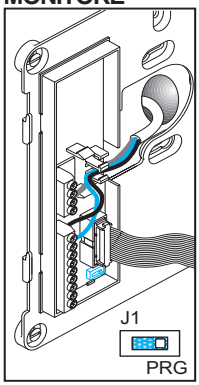

1. *Bei eingestecktem Monitor ist die Steckbrücke J1 auf **PRG** zu setzen. Der Vorgang wird durch einen Signalton bestätigt.*

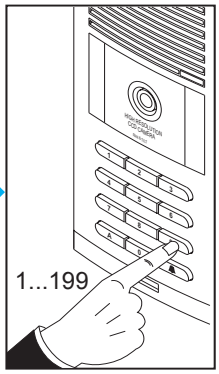

2. *Geben Sie die entsprechende Rufnummer des Monitors ein. Der Vorgang wird durch einen Signalton bestätigt.*

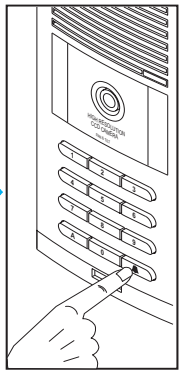

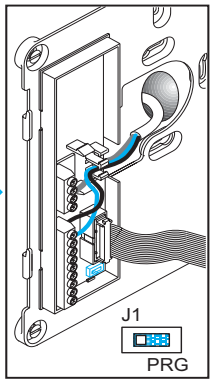

3. *Die Steckbrücke in die Ausgangsposition zurücksetzen und den **Monitor** anbringen.*

HINWEIS:

- ✔ *Der Zeit zwischen Schritt 1 und 2 darf zwei Minuten nicht übersteigen. Wird diese Zeit überschritten, so ist die Steckbrücke wieder in die Ausgangsposition zu setzen und der Vorgang ist zu wiederholen.*
- ✔ *Um die Programmierung durchzuführen ist es erforderlich, dass der Monitor eingeschaltet ist.*

TELEFONE

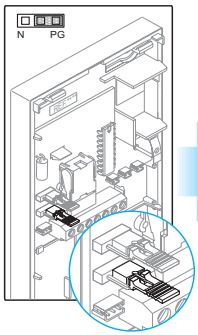

1. *Die Steckbrücke J1 auf Position **PRG** setzen. Der Vorgang wird durch einen Signalton bestätigt.*

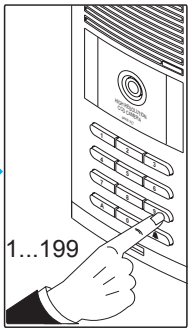

2. *Geben Sie die Rufnummer des entsprechenden Telefons ein. Der Vorgang wird durch einen Signalton bestätigt.*

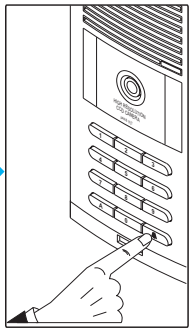

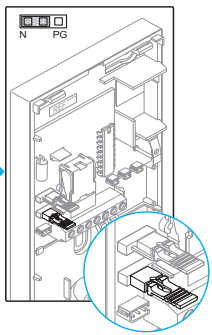

3. *Stecken Sie die Steckbrücke in die Ausgangsposition **N**, und bringen Sie die **Telefonabdeckung** erneut an.*

HINWEIS:

- ✔ *Die Zeit zwischen Schritt 1 und 2 darf zwei Minuten nicht übersteigen. Wird diese Zeit überschritten, so ist die Steckbrücke wieder in die Ausgangsposition zu setzen und der Vorgang ist zu wiederholen.*

ADS-KIT-TELEFONE

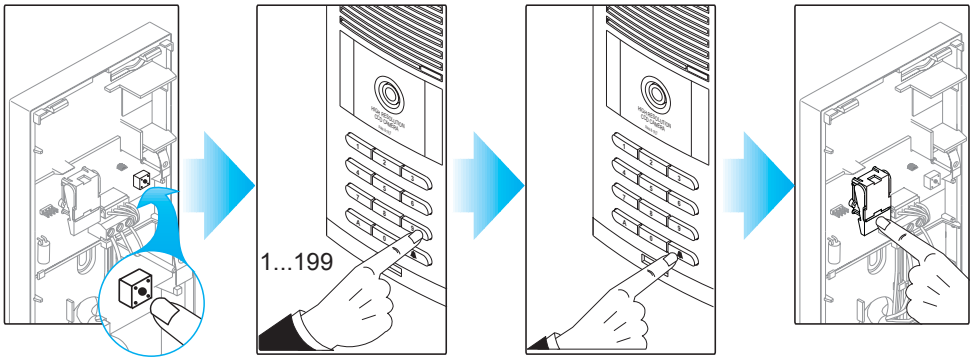

1. *Drücken Sie die Taste für das Auflegen und drücken Sie gleichzeitig* ***die Programmierungstaste,*** *bis dass Sie zwei Töne zuhören (der zweite Ton bestätigt den Programmierungsbeginn).*
2. *Wählen Sie die Nummer und drücken Sie den Klingeltaster. Ein Anrufston bestätigt (wenn das Telefon abgenommen ist, die Verbindung wird getrennt). Legen Sie das Telefon auf und überprüfen Sie die Kommunikation mit der Türstation.*
3. *Drücken Sie die Taste für das Auflegen und schliessen Sie* ***das Telefon.***

HINWEIS:

✔ *Die Zeit zwischen den 1. Und 2. Schritte muss weniger als 4 Minute dauern. Falls überschritten, fängen Sie wieder an.*

WICHTIGER HINWEIS:

✔ ***Die Telefone und Monitore ohne Programmierung werden nicht funktionieren.***

ÜBERPRÜFUNG DER PROGRAMMIERUNG

Falls Sie die Programmierung einer Sprechstelle (Telefon oder Monitor) prüfen wollen, so legen Sie den Hörer auf, wählen die zugewiesene Liniennummer und drücken die Klingeltaste.

Anrufe in die Wohnungen von der Türstation aus

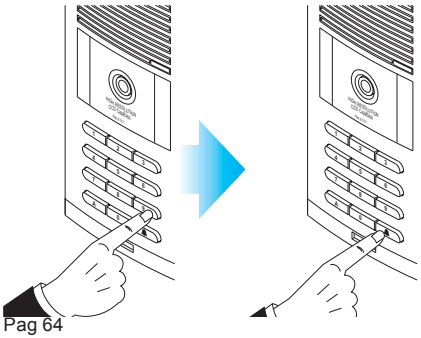

Geben Sie die „Liniennummer“ (3-stellig) der Wohnung ein, die angerufen werden soll und drücken Sie die Klingeltaste 🔔.

KONFIGURATION UND ABSCHLIESSENDE EINSTELLUNGEN DER TÜRSTATION

Stellen Sie den Lautsprecher der Türstation ein und richten Sie, falls erforderlich, die Kamera aus (bei Videotürsprechanlagen-Sets).

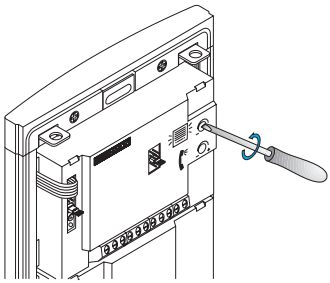

✔ *Führen Sie, falls erforderlich, die Audioeinstellungen durch.*

Lautstärke Türstation

Lautstärke Wohnung

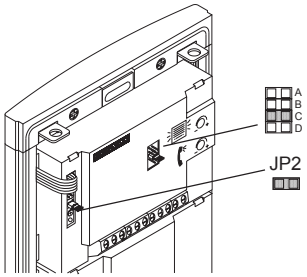

✔ *Sprachwahl der Meldung "Tür offen".*

✔ ***JP2**: Nicht entfernen*

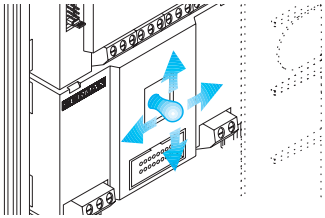

Bei Videotürsprechanlagen-Sets:

✔ *Richten Sie die Kamera aus, indem Sie das Objektiv mit Hilfe der Einstell-vorrichtung „Pan&Tilt" bewegen.*

✔ *Die Einstellvorrichtung „Pan&Tilt" ermöglicht es Ihnen, das Kameraobjektiv um 10° in alle Richtungen zu schwenken.*

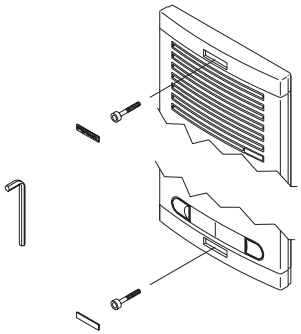

*Nachdem Sie alle Einstellungen vorgenommen haben, schließen Sie die Türstation mit dem **Schlüssel**, der mit dem Set mitgeliefert wird.*

INTERNE VERKABELUNG DER ADS-TÜRSTATIONEN

ADS-DIRECT-Türstationen (OHNE Bildschirmanzeige)

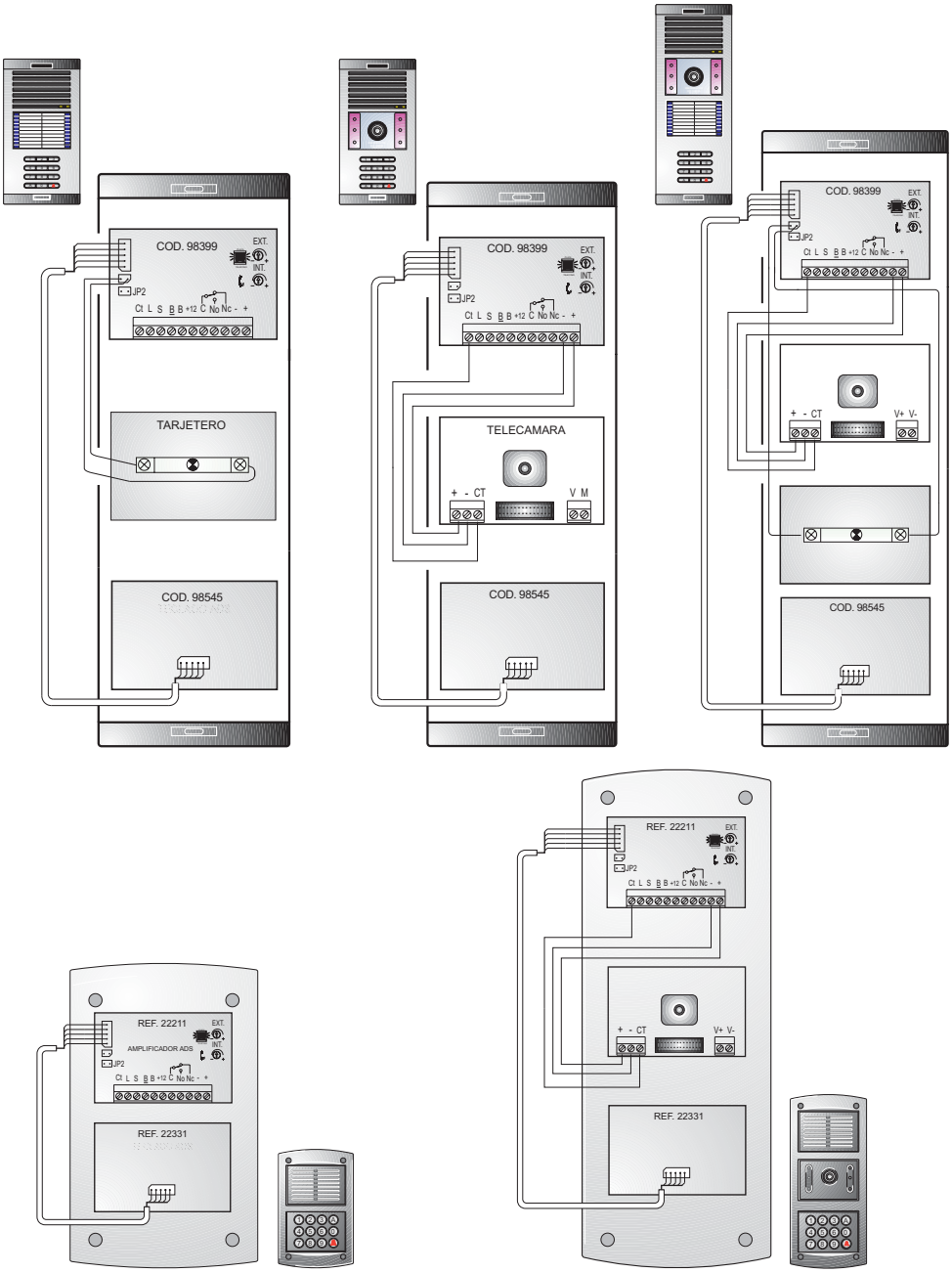

ADS-DIGITAL-Türstationen (MIT Bildschirmanzeige)

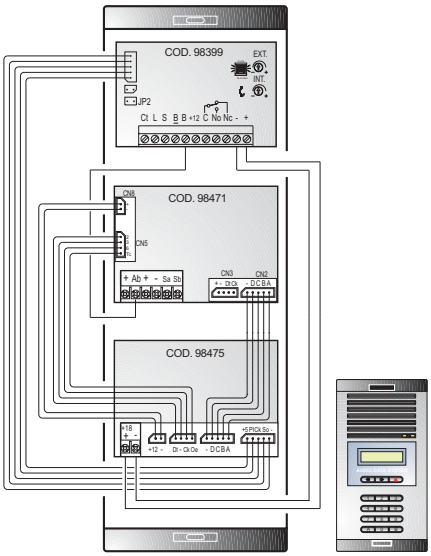

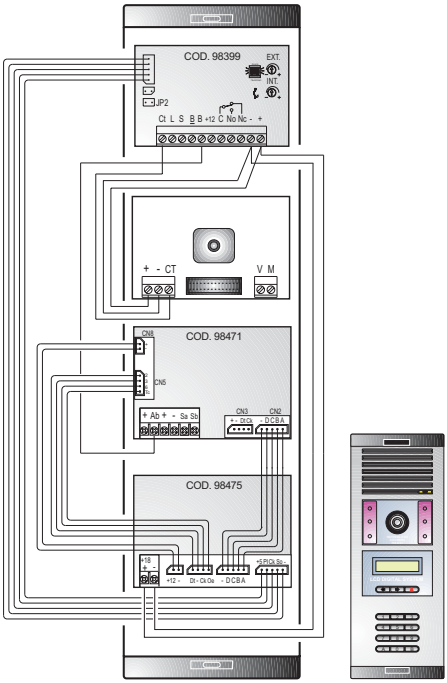

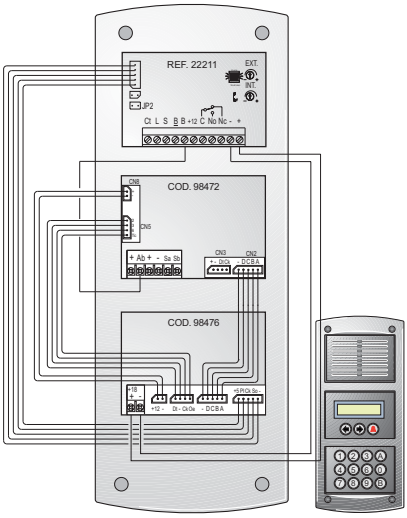

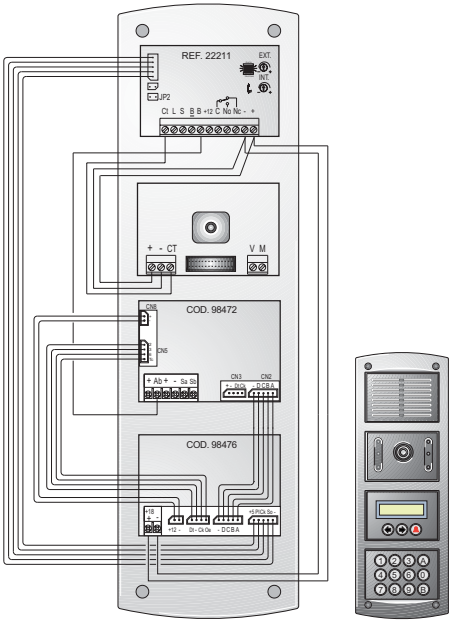

GRUNDCHALTPLÄNE DER INSTALLATION

ADS-Videoinstallation

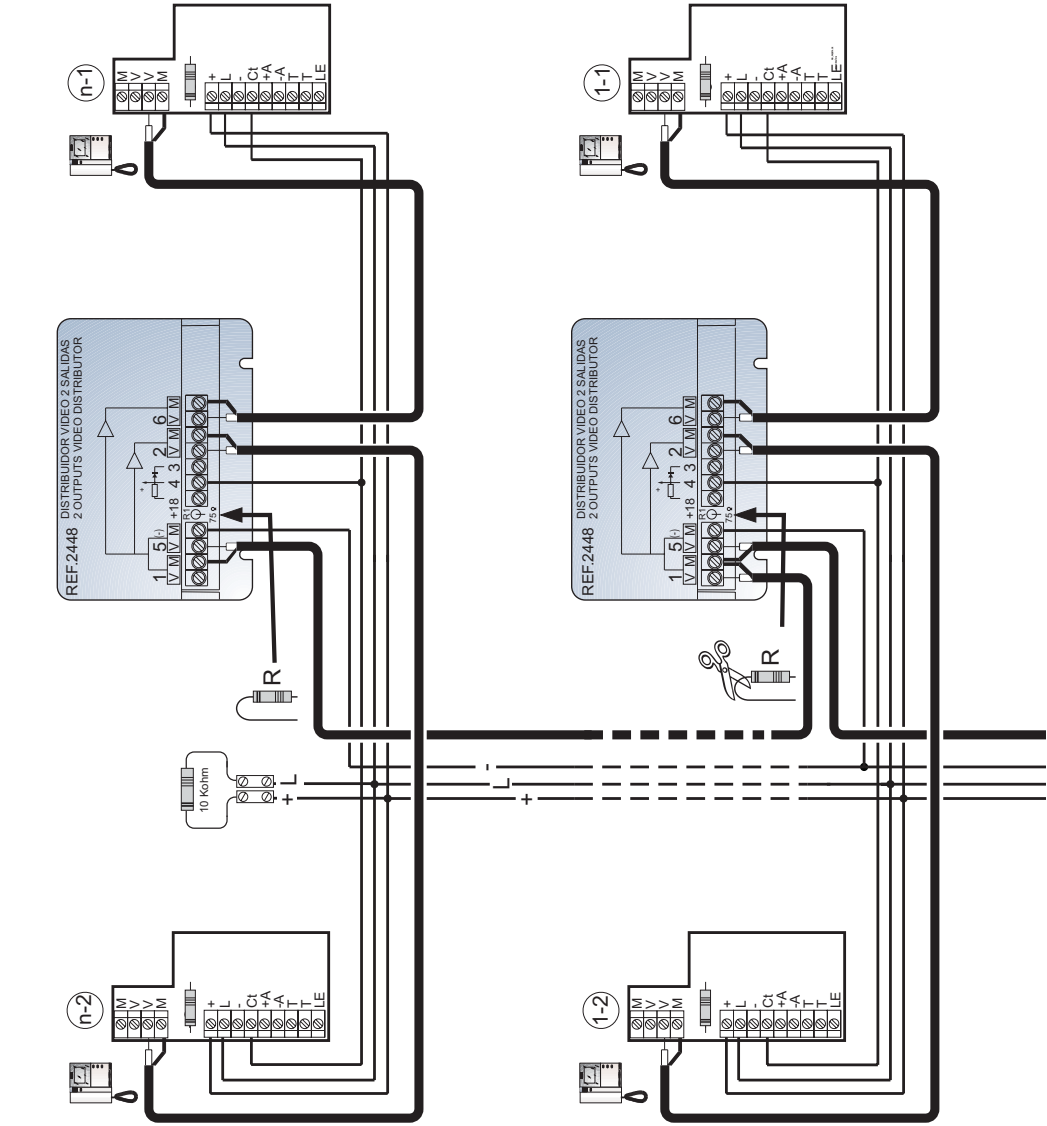

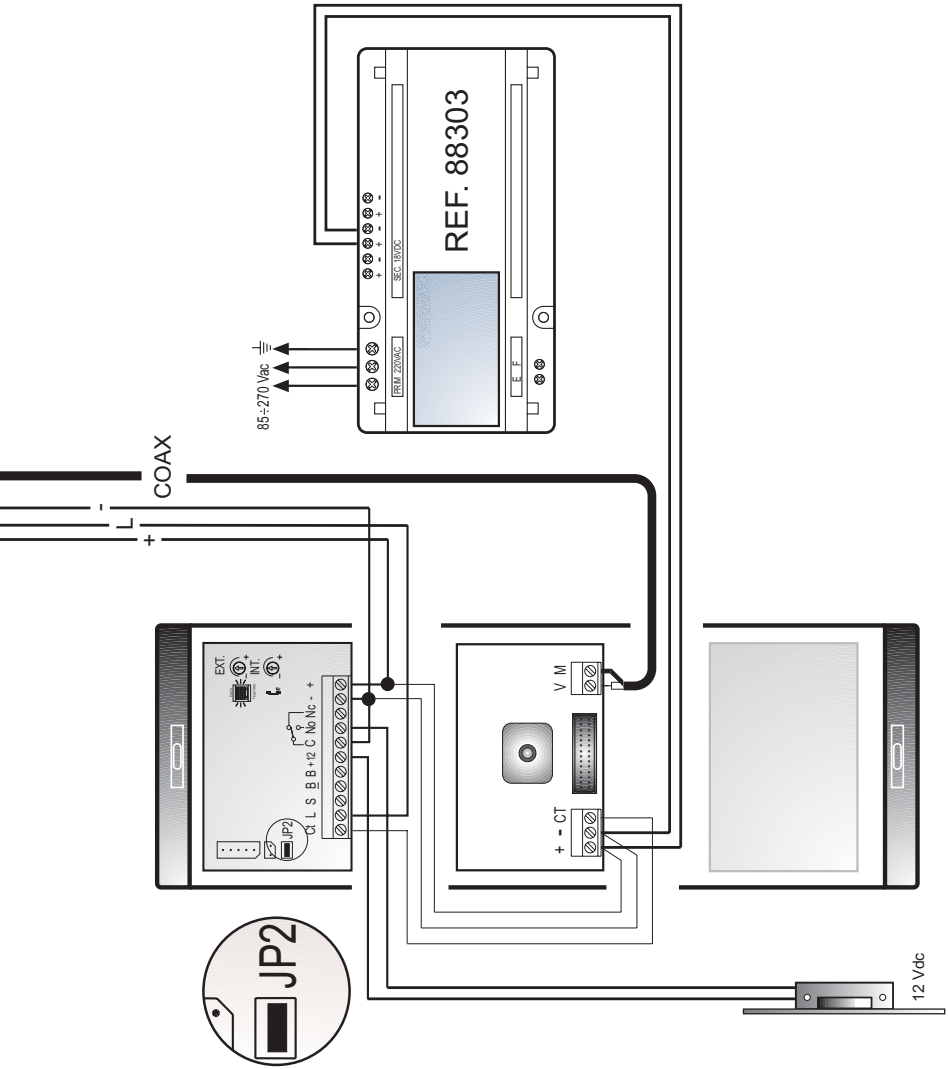
REF. 88303
SEC. 18VDC
PRIM. 220VAC
E F
85÷270 Vac
COAX
L
EXT.
INT.
Ct L S B B +12 C No Nc - +
JP2
V M
+ - CT
12 Vdc
JP2

GRUNDCHALTPLÄNE DER INSTALLATION

VISION-Videoinstallation

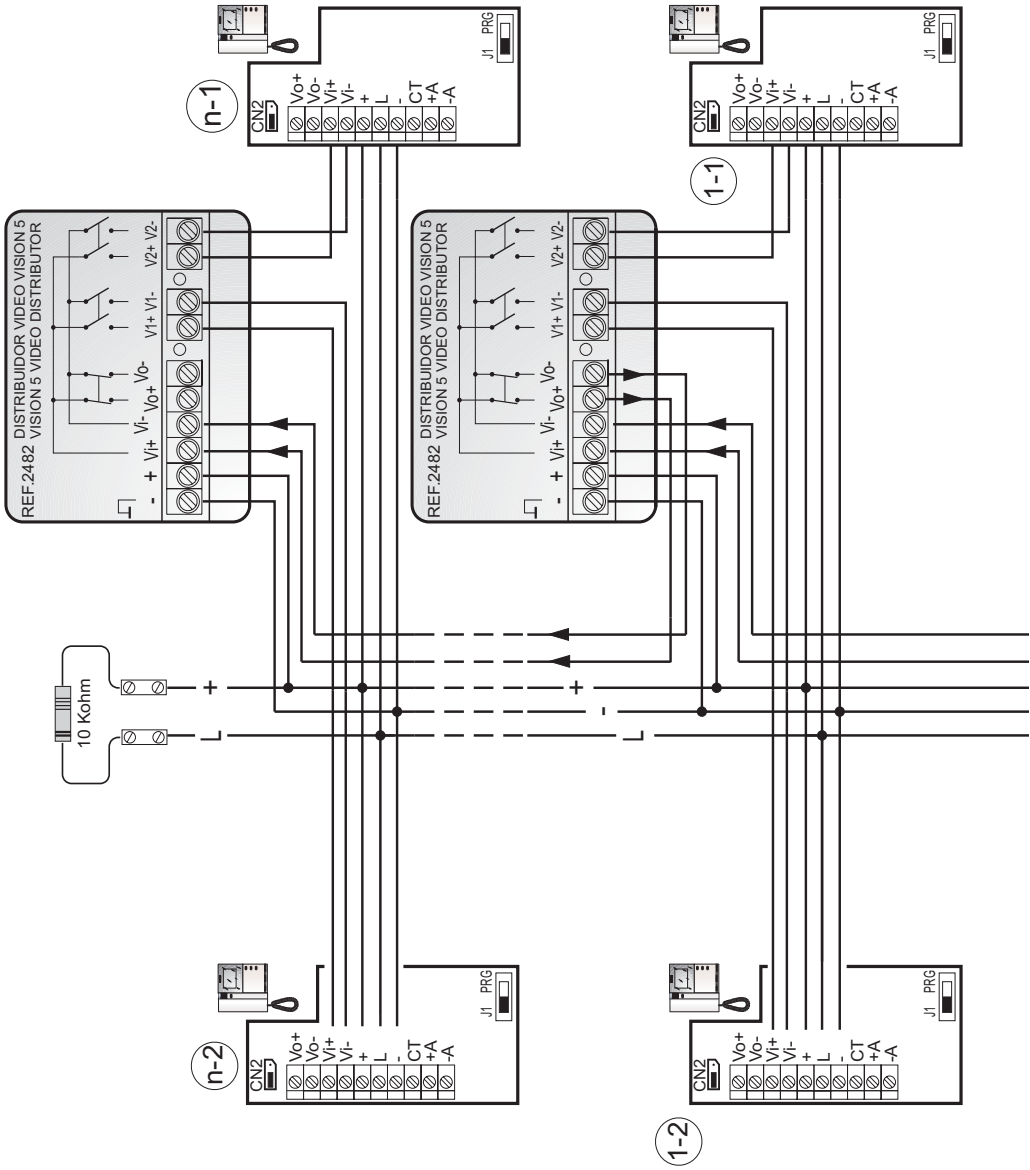

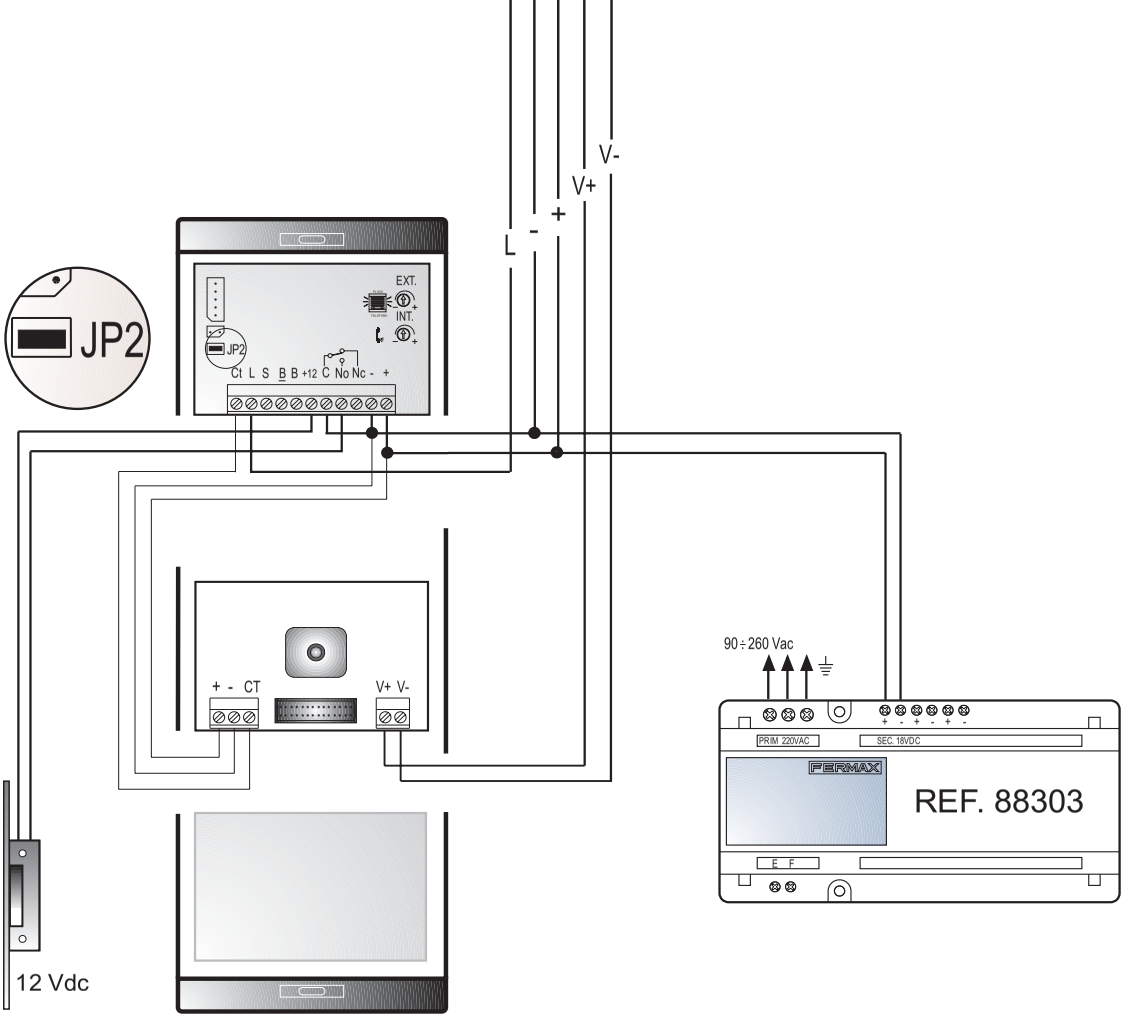
V-
V+
+
-
L
JP2
EXT.
INT.
JP2
Ct L S B B +12 C No Nc - +
+ - CT
V+ V-
90÷260 Vac
PRIM 220VAC
SEC. 18VDC
FERMAX
REF. 88303
E F
12 Vdc

Anhang

Für mehr Information und Schaltpläne der Installation fordern Sie unsere Technischen Handbücher an.

- Technisches ADS-Handbuch (Code 94725).
- Technisches VISION-Handbuch (Code 94729).

Beide Handbücher sind ebenfalls verfügbar auf unserer Webseite im Bereich Technik. **www.fermax.com**